ARTYKUŁY I OPRACOWANIA

Krzysztof Garbacz

ZIELONOGÓRSKA KOLEKCJA ZNALEZISK ARCHEOLOGICZNYCH JAKO PRZYKŁAD WSPÓŁCZESNEGO „IMPORTU" Z TERENÓW POŁUDNIOWYCH*

I. Wstęp

Pod koniec lat dziewięćdziesiątych dotarła do mnie informacja, że w Zielonej Górze jeden z kolekcjonerów jest właścicielem zbioru, na który składają się dosyć liczne znaleziska archeologiczne. W trakcie wstępnych oględzin okazało się, że kolekcja liczy ok. 70 metalowych zabytków, zachowanych w całości bądź fragmentarycznie, a reprezentujących różne kategorie wyrobów, jak fibule, pierścienie, szpile, sprzączki, zawieszki, okucia. Uzupełniają je monety w niewielkiej ilości 5 sztuk.

W pierwszym rzędzie zwracała uwagę duża ilość zapinek kojarzonych z okresem rzymskim, a także pierścienie o nieznanej chronologii i proweniencji, przypuszczalnie mogących być związanymi z kulturą prowincjonalnorzymską. Ponadto sprzączki nie przypominały elementów pasa, znanych chociażby w okresie rzymskim na obszarach kultury przeworskiej. Spostrzeżenia powyższe korespondują z informacją właściciela kolekcji, który przed laty kilkakrotnie nabywał znaleziska

* Przygotowanie niniejszej publikacji było możliwe przede wszystkim dzięki obcojęzycznej literaturze, z którą miałem możliwość zapoznania się podczas pobytu w 2001 r. na stypendium w Archëologisches Landesmuseum w Szlezwiku, otrzymanym dzięki dyrektorowi tej placówki, prof. dr hab. Clausowi Carnap-Bornheimowi.

na rynku kolekcjonerskim. Otóż miały być one przywiezione z Południa, a wykopane zostały prawdopodobnie w okolicach Budapesztu.

Znaleziska, wśród których mniej więcej połowa to częściowe destrukty, poddawane były zabiegom „konserwatorskim". W wielu przypadkach została zdjęta warstwa naturalnej patyny poprzez oczyszczenie, a niektóre przedmioty były nawet piłowane ostrym narzędziem. Trudno obecnie ocenić, w jakim stanie zabytki były wyjęte z ziemi i nie wiadomo, czy np. fibule w momencie wykopywania były już połamane lub pozbawione szpili czy sprężyny. Pierścienie o delikatnej konstrukcji mogły mieć połamane obręcze już po wydobyciu ich z ziemi. Pewnej destrukcji mogły ulec niektóre egzemplarze po przywiezieniu do Zielonej Góry, bowiem właściciel kolekcji przymocował je do deszczułek (fot. 1-3).

W 2001 r. w zielonogórskim antykwariacie natrafiłem na 17 monet, wystawionych do sprzedaży przez innego kolekcjonera. Były to prawdopodobnie późnorzymskie emisje, przynajmniej w części wybite w brązie. Obecnie losy monet są mi nieznane. Według właściciela publikowanej w niniejszym artykule kolekcji, monety te pochodzą z tego samego, „węgierskiego" źródła i zostały nabyte również na rynku kolekcjonerskim. A więc być może wszystkie monety zostały przywiezione wraz z innymi znaleziskami z terenów południowych.

Znaleziska z kolekcji zielonogórskiej najprawdopodobniej świadczą o masowym napływie różnych zabytków z Południa, a więc z terenów dawnych prowincji rzymskich. Najwięcej znalezisk może pochodzić z czasów rzymskich, jednak nie jest wykluczone, że dużą grupę stanowią elementy awarskie czy późniejsze, z okresu rozwiniętego średniowiecza.

W niniejszym artykule znaleziska z kolekcji poddane zostały analizie pod kątem chronologicznym i przestrzennym. Ta analiza miała na celu oprócz określenia wieku większości zabytków, także ustalenie miejsc ich pierwotnej koncentracji i maksymalnego rozprzestrzenienia w okresie użytkowania. Chodziło również o wskazanie mniej lub bardziej zawężonego obszaru znalezienia niektórych z przedmiotów. Z góry należy przyjąć, że dla monet rzymskich, będących w powszechnym obiegu na terenach Imperium Rzymskiego, a i występujących poza jego granicami, próby szukania rejonu ich znalezienia są pozbawione sensu. Wobec wielu trudności przy opracowywaniu znalezisk, w zasadzie o nieznanym pochodzeniu i pozbawionych kontekstu naukowego, rodzi się pytanie o celowość ich opracowywania. Podejmując się naukowego opracowania kolekcji zielonogórskiej

miałem na celu, poza zamierzeniami rekonstrukcyjnymi ich chronologii i rozprzestrzenienia w kontekście europejskim, rejestrację zabytków znajdujących się już na terenie Polski i tym samym przekazanie informacji o istnieniu grupy „importów", zapewne w większości pochodzących z Południa, wskazując jednocześnie w niektórych przypadkach na rzadkie, może nawet unikalne występowanie.

II. Opis zabytków z kolekcji zielonogórskiej

1. Brązowa fibula jednodzielna typu A.19 o wysoko wysklepionym, półowalnym kabłąku, zakończonym pierścieniem. Nóżka zwężająca się, pochewka z zachowanym fragmentem otworu. Sprężynka najprawdopodobniej 4-zwojowa (zachowane 2 zwoje). Na kabłąku zdobienie 2 rzędami stempelków. Brak szpili. Dł. 5,9 cm, szer. kabłąka 0,7 cm, wys. pochewki 0,8 cm (tabl. I, a).
2. Brązowa fibula typu A.68 o płaskiej, szerokiej główce, ze zgrubieniem w dolnej partii kabłąka. Pochewka perforowana, otworki okrągłe. Sprężynka najprawdopodobniej 8-zwojowa (zachowane 4 zwoje). Brak szpili. Dł. 4,2 cm, szer. główki 1,2 cm, wys. pochewki 0,7 cm (tabl. I, b).
3. Brązowa fibula typu A.68 o płaskiej, szerokiej główce, ze zgrubieniem w dolnej partii kabłąka. Pochewka pełna (fibula zbliżona też do A.84). Sprężynka pierwotnie 8-zwojowa (zachowane 4 zwoje). Brak szpili. Dł. 6 cm, szer. główki 1,5 cm, wys. pochewki 0,9 cm (tabl. I, c).
4. Brązowa fibula typu A.68 o kabłąku z szeroką główką i guzkiem na szczycie, Nóżka zakończona guzkiem. Pochewka pełna. Brak sprężynki i szpili. Dł. 4 cm, szer. główki 1,1 cm (tabl. I, d).
5. Brązowa fibula typu A.68 o spłaszczonej główce, z pierścieniem na wysoko wysklepionym kabłąku. Nóżka wąska. Brak sprężynki, szpili i części pochewki. Dł. 3,8 cm, szer. główki 1,1 cm, gr. główki 0,4 cm (tabl. I, e).
6. Srebrna zapinka o trąbkowato ukształtowanej główce, z pierścieniem na kabłąku. Nóżka uszkodzona, brak sprężynki. Dł. 3,1 cm, średn. główki 1 cm (tabl. I, f).
7. Brązowa fibula typu A.84 o spłaszczonej główce i wysoko wysklepionym kabłąku z guzkiem na szczycie. Zakończenie nóżki i pochewka uszkodzone. Sprężynka 8-zwojowa. Brak szpili. Zach. dł. 5,1 cm, szer. sprężyny 2 cm, główki 1,2 cm (tabl. I, g).

8. Brązowa fibula typu A.84 o spłaszczonej główce i wysoko wysklepionym kabłąku ze zgrubieniem na szczycie. Pochewka wysoka, nóżka zakończona guzkiem. Sprężynka 8-zwojowa. Brak szpili. Dł. 5 cm, szer. sprężyny 1,8 cm, główki 1,1 cm, wys. pochewki 1,4 cm (tabl. I, h).
9. Fragment brązowej fibuli o kolankowato zgiętym kabłąku i półokrągłą płytką osłaniającą sprężynkę. Sprężynka 6-zwojowa. Na płytce ślady ornamentu zygzakowatego. Brak części kabłąka, nóżki i szpili. Zach. dł. 2,5 cm, szer. kabłąka 1 cm, płytki i sprężynki 2 cm (tabl. I, i).
10. Fragment brązowej fibuli o kolankowato uformowanym kabłąku. Osłona sprężynki w formie półokrągłej płytki. Brak sprężynki, szpili i nóżki. Zach. dł. 2,5 cm, szer. płytki 2 cm (tabl. I, j).
11. Fragment brązowej fibuli o kolankowato uformowanym kabłąku. Osłona sprężynki w formie półokrągłej płytki. Brak sprężynki, szpili i nóżki. Zach. dł. 2,3 cm, szer. płytki 2 cm (tabl. I, k).
12. Brązowa fibula o kolankowato uformowanym kabłąku. Osłona sprężynki w formie półokrągłej płytki. Nóżka zakończona guzkiem. Pochewka wysoka. Brak sprężynki, szpili i nóżki. Dł. 3,9 cm, wys. 2 cm, szer. płytki 1,3 cm, kabłąka 0,8 cm, wys. pochewki 1,6 cm (tabl. I, l).
13. Brązowa fibula o silnie wygiętym, facetowanym kabłąku i odchyloną do góry nóżką. Niewielka płytka osłaniająca oskę. Brak szpili, pierwotnie umocowanej na ośce. Dł. 3,2 cm, szer. kabłąka 1 cm, wys. 2 cm (tabl. I, ł).
14. Brązowa fibula typu kolankowatego o szerokiej, wybrzuszonej główce, lekko wygiętym kabłąku i podgiętej do góry nóżce. Pochewka wysoka. Umocowanie szpili zawiaskowe, na ośce. Dł. 3,7 cm, szer. główki 1,2 cm, wys. 1,9 cm (tabl. I, n).
15. Brązowa fibula o taśmowatej, szerokiej główce i sztabkowatym kabłąku, przechodzącym w nóżkę o silnie rozszerzonym końcu, zakończonym guzkiem. Fragment pochewki poprzecznie wymodelowanej w stosunku do kabłąka i nóżki. Zdobienie na główce dwoma płytkimi żłobkami. Brak szpili. Dł. 4,4 cm, szer. główki 1,1 cm, wys. 2 cm (tabl. I, m).
16. Brązowa fibula typu A.238 o szerokiej, spłaszczonej główce i wąskim kabłąku oraz nóżce. Na szczycie kabłąka zgrubienia boczne i pusty w środku pierścień z dwoma guzkami. Brak sprężyny, szpili i pochewki. Dł. 5,4 cm, szer. główki 1,75 cm, średn. pierścienia 1,6 cm (tabl. II, a).

17. Brązowa fibula VI grupy Almgrena o taśmowatym, łukowato wygiętym kabłąku i zwężającej się nóżce. Pochewka spłaszczona. Na przejściu kabłąka w nóżkę 4 zwoje drutu. Kabłąk zdobiony dwoma rytymi liniami i trójkątnymi stempelkami, nóżka kółkiem i poprzecznymi rytymi liniami. Brak sprężyny i szpili. Dł. 5,1 cm, szer. kabłąka 0,55 cm (tabl. II, b).
18. Brązowa fibula VI grupy Almgrena o łukowato wygiętym kabłąku, przechodzącym w nóżkę zawiniętą w pochewkę. Przekrój kabłąka i nóżki rynienkowaty. Na połączeniu kabłąka z nóżką 2 zwoje drutu. Brak sprężyny i szpili. Dł. 5,5 cm, szer. kabłąka 0,9 cm (tabl. II, d).
19. Brązowa fibula VI grupy Almgrena o łukowato wygiętym kabłąku, wykonanym z płaskiej blaszki, przechodzący w rynienkowato ukształtowaną nóżkę, zawiniętą w pochewkę. W dolnej partii kabłąka 3 zwoje drutu. Brak sprężynki i szpili. Dł. 5,4 cm, szer. kabłąka 0,8 cm (tabl. II, f).
20. Brązowa fibula VI grupy Almgrena o łukowatym kabłąku, wykonanym z płaskiej taśmy. Nóżka zwężająca się ku końcowi i zawinięta w pochewkę. Na przejściu kabłąka w nóżkę 2 zwoje drutu. Ornament na kabłąku w postaci trójkątnych stempelków. Brak sprężynki i szpili. Dł. 5,6 cm, szer. kabłąka 1 cm (tabl. II, c).
21. Brązowa fibula VI grupy Almgrena, wykonana z pręta o przekroju prostokątnym. Nóżka wąska, zawinięta w pochewkę zakończoną drutem nawiniętym na nóżkę (3 zwoje). Zdobienie kabłąka punkcikami. Dł. 5,4 cm, szer. kabłąka 0,5 cm (tabl. II, e).
22. Brązowa fibula zawiaskowa o silnie wygiętym, lekko facetowanym kabłąku, zakończonym guzkiem, a przy nóżce trzema guzkami. Nóżka wąska, pochewka pełna. Na nóżce ślady ornamentu w formie poprzecznych kresek i dołków. Brak sprężynki i szpili. Dł. 4 cm, szer. osłony 1,5 cm, szer. pochewki 0,4 cm (tabl. II, g).
23. Brązowa fibula o kuszowatej konstrukcji, zbliżona do A.190. Szerokie ramiona o profilowanej górnej płaszczyźnie, zakończone guzkami. Sztabkowaty kabłąk o przekroju trapezowatym silnie wygięty, zakończony guzkiem. Nóżka płaska, zdobiona ornamentem metopowym. Brak sprężyny i szpili. Dł. 5,6 cm, szer. ośki 4,3 cm, wys. 2 cm 9tabl. II, h).
24. Brązowa o kuszowatej konstrukcji, zbliżona do A.190. Ramiona szerokie, zakończone guzkami. Kabłąk łukowaty o przekroju trapezowatym, zakończony guzkiem. Zdobienie kabłąka płytkimi

żłobkami i stempelkami trójkątnymi. W dolnej partii kabłąka przewiercony otwór. Na płaskiej nóżce dwa żłobki i dość nieregularne wgłębienia po bokach. Pochewka zdobiona ukośnymi kreskami. Powierzchnie częściowo spiłowane. Brak sprężyny i szpili. Dł. 8,5 cm, szer. ramion 5,5 cm, pochewki 1 cm (tabl. II, i).

25. Brązowa fibula o kuszowatej konstrukcji, zbliżona do A.190. Ramiona szerokie, zakończone facetowanymi guzkami. Kabłąk o przekroju trapezowatym, zakończony podobnie facetowanym guzkiem. Pochewka spłaszczona, pełna. Na kabłąku i nóżce zdobienie żłobkiem, ponadto na nóżce ornament metopowy. Powierzchnie lekko spiłowane. Brak szpili. Dł. 7,5 cm, szer. ramion 5,3 cm, szer. nóżki 0,9 cm (tabl. III, a).
26. Brązowa fibula emaliowana o łukowato wygiętym, taśmowatym kabłąku, profilowanej i wąskiej główce oraz nóżce. Przekrój kabłąka czworoboczny, w środku wieloboczny. Szpila osadzona na poprzecznej ośce. Na powierzchni kabłąka trójkątne zagłębienia wypełnione emalią. Dł. 6,55 cm, szer. kabłąka 1,75 cm, wys. 2,1 cm (tabl. III, b).
27. Brązowa zapinka o silnie wygiętym, łukowatym kabłąku, w przekroju trójkątnym. Nóżka spłaszczona, zakończona trójkątnie. Pochewka pełna. Dolna partia kabłąka zdobiona w trzech miejscach zgrubieniami. Brak szpili. Dł. 5 cm, szer. trzpienia 2,15 cm, szer. kabłąka 0,6 cm (tabl. III, c).
28. Brązowa sprzączka półowalna o przekroju rombowatym. Dł. 1,4 cm, szer. 1,7 cm, gr. 0,3 cm (tabl. III, d).
29. Brązowa sprzączka o półkolistej ramie. Krawędź wewnętrzna ramy profilowana. Przekrój ramy i kolca półowalny. Dł. 3 cm, szer. 2,4 cm, gr. ramy 0,4 cm (tabl. III, f).
30. Brązowa sprzączka (ślady posrebrzania?) o czworobocznej ramie o ćwierćowalnym przekroju. Brak kolca. Dł. 2 cm, szer. 2,1 cm, gr. 0,3 cm (tabl. III, g).
31. Brązowa sprzączka do pasa o trapezowatej ramie, pięciobocznej w przekroju. Na powierzchniach (dolnej i górnej) ukośne kreski. Dł. 1,6 cm, szer. 2,6 cm, gr. 0,2 cm (tabl. III, e).
32. Brązowa sprzączka do pasa o profilowanej ramie, z wypustkami w tylnej partii. Przekrój ramy zbliżony do owalnego, kolca czworokątny. Dł. 3,8 cm, szer. 2,4 cm, gr. 0,4 cm (tabl. III, h).
33. Brązowa sprzączka lirowata o łukowatym kabłąku, z wystającą partią szczytową, ze środkowym trzpieniem na kolec. Przekrój

elipsoidalny i czworoboczny. Brak kolca. Dł. 3,2 cm, szer. 2,2 cm, gr. 0,45 cm (tabl. III, j).

34. Brązowa sprzączka do pasa o częściowo profilowanej ramie. Dwa profilowane, symetrycznie położone otwory. Brak kolca, Dł. 3,2 cm, szer. 2,6 cm (tabl. III, k).
35. Fragment brązowej sprzączki do pasa o ramie zbliżonej do ósemkowatej. Przekrój zbliżony do owalu. Brak kolca. Szer. 4,3 cm, dł. 2 cm, gr. 0,5 cm (tabl. III, i).
36. Brązowy kolec sprzączki do pasa, zdobiony poprzecznymi, rytymi kreskami. Dł. 2,7 cm, szer. 0,5 cm, gr. 0,3 cm (tabl. III, l).
37. Brązowe okucie końca pasa w formie sztabki o zaokrąglonym zakończeniu, z dwoma otworami z tkwiącymi fragmentami nitów. Powierzchnie zewnętrzne zdobione dołeczkami. Dł. 3,2 cm, szer. 2,3 cm, gr. 0,3 cm (tabl. III, ł).
38. Brązowe okucie końca pasa o profilowanym zakończeniu, z dwoma nitami. Dł. 1,75 cm, szer. 1,9 cm, gr. 0,45 cm (tabl. III, m).
39. Brązowe okucie końca pasa, złożone z dwóch profilowanych blaszek połączonych dwoma nitami. Część przednia w formie skrzydełek. Dł. 1,7 cm, szer. 1,9 cm, gr. 0,3 cm (tabl. III, n).
40. Brązowe, profilowane okucie do pasa, zdobione rytymi liniami. Szer. 1,75 cm, gr. 0,8 cm (tabl. III, o).
41. Brązowa zawieszka „fallusowata", płaska w przekroju, profilowana, w kształcie serca zakończonego bocznymi skrzydełkami i wydłużonym guzkiem. Zachowany fragment uszka. Przy uszku dwa żłobki. Dł. 4,8 cm, szer. "serca" 1,95 cm, skrzydełek 1,3 cm, gr. 0,2 cm (tabl. IV, a).
42. Fragment brązowej zawieszki „fallusowatej", płaskiej w przekroju, profilowanej, w kształcie serca, z uszkiem (podobna do a). Zach. dł. 2,8 cm, szer. 1,9 cm, gr. 0,3 cm (tabl. IV, c).
43. Brązowa tulejka dwuczęściowa, w formie ściętego stożka, spłaszczona po bokach. Wykonaną z cienkiej blachy. Zdobienie zróżnicowanym motywem kreskowym (wybijanym). Dł. 2,65 cm, średn. 1,6 i 2 cm (tabl. IV, b).
44. Brązowa tulejka w formie ściętego stożka, wykonana z cienkiej blachy. Zdobienie dookolne czterema rzędami wybijanych dołków. Dł. 1,2 cm, średni 1,9 i 2,1 cm (tabl. IV, d).
45. Fragment szpili brązowej o półkulistej główce i kolistym przekroju. Zach. dł. 3,9 cm, średn. główki 0,9 cm (tabl. IV, e).
46. Fragment szpili brązowej o dwustożkowatej główce i kolistym przekroju. Zach. dł. 3,1 cm, średn. główki 1 cm (tabl. IV, f).

47. Brązowy pierścień z fragmentarycznie zachowaną obręczą o przekroju półowalnym, profilowaną w górnej partii. Na kolistej tarczce schematyczny motyw zwierzęcy (koń?) i perełkowy otok. W środku wgłębiony punkt. Wys. 2 cm, dł. 2,2 cm, wymiary tarczki 1,2 x 1,3 cm, waga 4,35 g (tabl. V, a).
48. Brązowy pierścień wykonany z dwóch części: czworobocznej w przekroju obręczy, złączonej z szerszą, górną płaszczyzną. Kształt pierścienia owalny, na płaszczyźnie lub wyryte bliżej nieokreślone przedstawienia zwierząt. Wys. 1,75 cm, dł. 1,6 cm, wymiary górnej płaszczyzny 0,65 x 0,9 cm, waga 1,55 g (tabl. V, b).
49. Brązowy pierścień o wąskiej, fragmentarycznie zachowanej obręczy, czworokątnej w przekroju, u góry pogrubionej i profilowanej. Na płaskiej, wielobocznej, częściowo startej powierzchni górnej motyw zwierzęcy i częściowo zachowany perełkowy otok, obok zwierzęcia kłos?. Zach. wys. 0,7 cm, dł. 1,9 cm, największa szer. wieloboku 1,1 cm, waga 2,95 g (tabl. V, c).
50. Brązowy pierścień o wąskiej, zachowanej fragmentarycznie obręczy. Na płaskiej tarczce wytłoczony motyw zwierzęcy, przedstawiający po bokach 2 delfiny?, a w środku rybę?. Otok z wybijanych punkcików. Powierzchnia częściowo starta. Po zewnętrznych stronach obręczy zdobienie poprzecznymi kreskami. Zach. wys. 0,55 cm, zach. dł. 1,7 cm, średn. tarczki 1,15 cm, waga 2,65 g (tabl. V, d).
51. Brązowy pierścień wykonany z dwóch kawałków metalu: drucianego kółka i przylutowanej górnej partii o profilowanych bokach. Tarczka zdobiona punktami na obrzeżu (część zatarta), na powierzchni motyw zwierzęcy. Wys. 2,4 cm, dł. 2,1 cm, wymiary tarczki 1,2 x 1,35 cm, waga 7,3 cm (tabl. VI, a).
52. Brązowy pierścień, brak obręczy. Tarczka kolista, z motywem zwierzęcym (krewetka?). Zach. wys. 0,4 cm, dł. 1,2 cm, średn. tarczki 1 cm, waga 1,5 g (tabl. VI, b).
53. Brązowy pierścień o wąskiej, w przekroju owalnej, fragmentarycznie zachowanej obręczy. Na płaskiej, wielobocznej, znacznie zniszczonej powierzchni motyw zwierzęcy. Zach. wys. 0,6 cm, dł. 1,8 cm, wymiary wieloboku 1,1 x 1,15 cm, waga 2,85 g (tabl. VI, c).
54. Brązowy pierścień (posrebrzany?), wykonany z jednego kawałka metalu, o częściowo startej powierzchni. Obręcz o przekroju półowalnym. Górna płaszczyzna wypełniona puncowaną ornamentyką. Na obrzeżu i poniżej ślady zdobienia kreskowego. Zach. wys. 2,2 cm, dł. 2,1 cm, wymiary tarczki 1,35 x 1,65 cm, waga 8,3 g (tabl. VI, d).
55. Brązowy pierścień wykonany z jednego kawałka metalu, o wąskiej obręczy i silnie rozszerzonej górnej partii. Przekrój obręczy półowalny. Oczko ciemnozielone, z malachitu? Wys. i dł. 2,2 cm, wymiary oczka 1 x 1,05 cm, waga 2,3 g (tabl. VI, e).
56. Brązowy pierścień o wąskiej, owalnej w przekroju obręczy. Oczko owalne, zniszczone, zachowana dolna część barwy jasnoróżowej. Wys. 2 cm, dł. 1,9 cm, wymiary oczka 1,1 x 1,4 cm, waga 1,65 g (tabl. VII, a).
57. Brązowy pierścień wykonany z dwóch kawałków metalu. Obręcz półkolista w przekroju, tarczka o kształcie owalnym i lekko wypukłej górnej partii z gładka powierzchnią. Wys. 2,8 cm, dł. 2,4 cm, wymiary oczka 1 x 1,25 cm, waga 7,1 g (tabl. VII, b).
58. Brązowy pierścień, posrebrzany?, o wąskiej, fragmentarycznie zachowanej obręczy. Przekrój obręczy owalny. Tarczka zniszczona, brak śladów wypełnienia. Zach. wys. 0,7 cm, dł. 1,9 cm, wymiary tarczki 1,2 x 1,6 cm, waga 2,3 g (tabl. VII, c).
59. Brązowy pierścień (obręcz i górna część prawdopodobnie od dwóch różnych pierścieni - obecnie sklejone), o wąskiej, owalnej w przekroju, lekko facetowanej obręczy. Górna część płaska, o zarysie zbliżonym do kwadratu, z zaokrąglonymi, ząbkowanymi brzegami. Wys. 2,2 cm, dł. 1,9 cm, wymiary tarczki 1,8 x1,9 cm, waga 5,95 g (tabl. VII, d).
60. Żelazny pierścień o wąskiej, czworokatnej w przekroju obręczy. Owalna tarczka bez motywów. Na obręczy ornament kreskowy. Wys. 2 cm, dł. 2,2 cm, średn. oczka 1,1 cm, waga 1,65 g (tabl. VII, e).
61. Ołowiany pierścień o soczewkowatej w przekroju obręczy. Tarczka płaska, częściowo zniszczona. Na obrzeżu najprawdopodobniej ślad ornamentu falistego. Wys. 2,5 cm, dł. 2,6 cm zach. wymiary oczka 0,9 x 1,2 cm, waga 4,3 g(tabl. VII, F).
62. Ołowiany pierścień o wąskiej, czworobocznej w przekroju obręczy. Na tarczce odciśnięty, „jodełkowaty" otok, wewnątrz symbol krzyża. Ramiona krzyża podwójne, wgłębione i pogrubione na końcach. W środku, w poprzek pierścienia linia rozdzielająca dwa ramiona. Wys. 1,7 cm, dł. 2,3 cm, średn. tarczki 1,6 cm, waga 4,5 g (tabl. VIII, a).
63. Brązowy pierścionek o zniszczonej obręczy. Tarczka o zarysie kolistym, brak wypełnienia. Zdobienie krótkimi kreskami. Zach. wys. 0,7 cm, wymiary tarczki 1,5 x 1,6 cm, waga 2,85 g (tabl. VIII, b).

64. Brązowy pierścień wykonany z płaskiej blaszki, rozklepanej w górnej partii w kolistą tarczkę. Obręcz wąska, w przekroju czworoboczna. Na tarczce ornament ryty w kształcie krzyża z rozszerzonymi końcami ramion. Dookoła krzyża żłobek, na obręczy ornament „jodełkowy". Wys. 2 cm, dł. 2,3 cm, średn. tarczki 1,4 cm, waga 1,85 g (tabl. VIII, c).
65. Pięć monet rzymskich, w tym dwa brązowe.

III Analiza znalezisk

Fibula skrzydełkowata (*Flügelfibel*)

Jest to fragment masywnego egzemplarza (tabl. II, a), wykonanego z brązu, pozbawionego sprężynki, cięciwy oraz całej pochewki, przez co jego szczegółowa identyfikacja jest bardzo utrudniona. W zasadzie możemy ją zaliczyć do typu 238 wydzielonego przez O. Almgrena (1923, tabl. XI). Trudniej już określić jeden z licznych wariantów sklasyfikowanych przez J. Garbscha (1974, s. 172-173, ryc. 4-5).

Fibule skrzydełkowate charakteryzują się przede wszystkim formą „skrzydełek" – wypustek zlokalizowanych na szczycie kabłąka i tworzących w przypadku bardziej rozwiniętych wariantów rodzaj pierścienia (już od odmiany 238b). Generalnie skrzydełka te nie są połączone ze sobą, jedynie prawdopodobnie wariant „q" ma zamknięty pierścień, czym upodabnia się do egzemplarza z kolekcji zielonogórskiej. Natomiast pod względem ilości guzków odpowiada odmianie 238c. Zamkniętym pierścieniem charakteryzuje się jedna z fibul, zachowana fragmentarycznie, a odkryta na cmentarzysku w Solymár na Węgrzech (grób 141 – É.v. Kocztur 1991, s. 315, tabl. XXXV, 3).

Przy analizie zasięgu występowania fibul typu A.238 nie jest możliwe jego ograniczenie do niedużego obszaru. Najbardziej rozpowszechnione są one na terenach prowincji rzymskich: Noricum i Pannonii, gdzie były masowo produkowane. Wg E. v. Patek największa ich ilość została znaleziona w rejonie naddunajskim, zarówno na północy, jak i wschodzie Pannonii, a także w północno-wschodniej i południowej części Noricum (E. v. Patek 1942, s. 83-87, 281 [mapa], tabl. II). Późniejsze publikacje pokazują znacznie większy obszar rozprzestrzenienia omawianych zapinek, nie tylko w obrębie Noricum czy Pannonii, lecz także w Barbaricum, gdzie występują rzadziej. Koncentracja różnych wariantów fibul A.238 występuje w pobliżu dawnej granicy z Imperium Rzymskim: na Słowacji, w Czechach oraz

w odległej Litwie. W tym ostatnim przypadku nagromadzenie dużej ilości importów rzymskich (nie tylko fibul) wiąże się z różnego typu kontaktami istniejącymi pomiędzy prowincjami Noricum i Pannonią a terenami nadbałtyckimi (W. Nowakowski 1983, s. 63-106). W przypadku Niemiec czy Polski znane są tylko pojedyncze znaleziska omawianych zapinek (O. Almgren 1923, s. 108-109; K. Motykova-Šneidrová 1965, s. 118; M. Michelbertas 1972, s. 280-281; I. Peškař 1972, s. 74-75; J. Garbsch 1974, s. 163-183; K. Pieta 1982, s. 251, tabl. IX, 4, 6, 7; C. v. Carnap-Bornheim i V. Seleč 1994, s. 127-137). Norycko-panońskie fibule skrzydełkowate datowane są na I do ok. połowy II w. po Chr. (J. Garbsch 1974, s. 172-173, ryc. 4-5). Chronologia zapinki typu 238c, z dwoma guzkami, mieści się w przedziale pomiędzy ok. 50 do ok. 100 r., a wariantu q ok. 100 do ok. 150 r. A więc egzemplarz z kolekcji można próbować datować na drugą połowę I w. (J. Garbsch 1974, s. 173, ryc. 5; C. v. Carnap-Bornheim i V. Salač 1994, s. 132), nie wykluczając możliwości wydłużenia chronologii ze względu na obecność pierścienia na kabłąku.

Niestety, nie ma żadnej możliwości ustalenia, nawet przybliżonego, miejsca znalezienia opisywanej fibuli. Jeżeli rzeczywiście została ona wraz z innymi przedmiotami przywieziona z Węgier, to można domniemywać, że odkryto ją na jednym ze stanowisk dawnych prowincji rzymskich: Noricum lub Pannonii. Możliwe, że wykopano ją gdzieś pod Budapesztem, skąd pochodzi znaczna ilość zarejestrowanych tego typu znalezisk. Byłoby to zgodne z lokalizacją znaleziska, podaną kolekcjonerowi przez informatora („okolice Budapesztu").

Fibule kolankowate (*Kniefibeln*)

Prowincjonalnorzymskie fibule kolankowate, zbliżone do typu A.246 lub 247 (O. Almgren 1923, tabl. XI), reprezentowane są w kolekcji zielonogórskiej przez 5 brązowych egzemplarzy (tabl. I, i-ł). Zapinki takie charakteryzują się kolankowato uformowanym kabłąkiem o przekroju półowalnym lub wielokątnym, zwężającym się w kierunku nóżki o podgiętym zakończeniu. W przypadku 3 egzemplarzy, zachowanych w całości, pochewki są pełne, wysokie, a na główkach występują płytki osłaniające częściowo lub całkowicie sprężynkę. W jednym przypadku (tabl. I, ł) pierwotnie szpila była nasadzona na oskę nakrytą niewielką, podłużną osłoną. Z omawianą grupą zapinek koresponduje też jeszcze jeden kolankowaty egzemplarz (tabl. I, n) o wąskim kabłąku przechodzącym w opływową główkę z osadzoną w niej szpilą.

Pochewka jest wysoka i wąska. Fibula ta pozbawiona jest półokrągłej główki płytkowatej.

Prowincjonalnorzymskie zapinki kolankowate licznie występują na obszarach dawnej Pannonii, Noricum, Recji, Germanii, Galii i Brytanii, spotykane są też w Dalmacji, Mezji, Dacji oraz Tracji. Pojedyncze egzemplarze znajdowane były na terenach sarmackich (nadczarnomorskich). Na północ od granicy rzymskiej fibule kolankowate odkryto przede wszystkim w Czechach, na Słowacji i Morawach, w dużo mniejszej ilości w Polsce, Saksonii i Danii. Na obszarze Węgier znaleziska tych fibul znane są z wielu stanowisk rozciągających się wzdłuż Dunaju i jego licznych dopływów (E. v. Patek 1942, s. 130-137, 298 [mapa]; A. Böhme 1972, s. 18-22, tabl. 33; I. Peškař 1972, s. 95-96). Datowanie prowincjonalnorzymskich fibul kolankowatych obejmuje przedział czasowy pomiędzy II a IV w. po Chr., jednak najstarsze egzemplarze o małych płytkowatych główkach znane były już w drugiej połowie I w. (I. Peškař 1972, s. 96).

Jedną fibulę (tabl. I, m) można zaliczyć do grupy zapinek z konstrukcją zawiaskową o kolankowato uformowanym kabłąku, szerokiej, walcowatej główce i poprzecznie ustawionej pochewce. Egzemplarz ten należy raczej do bardzo rzadkich znalezisk znanych z rejonów naddunajskich (Pannonia – E. v. Patek 1942, s. 299 [mapa]). Prawdopodobnie tego typu fibule należy kojarzyć z III w. po Chr.

Fibula emaliowana (*Emalienfibel*)

Jedyny egzemplarz brązowej zapinki emaliowanej (tabl. III, b) charakteryzuje się taśmowatym, łukowato wygiętym kabłąkiem z trójkątnymi zagłębieniami wypełnionymi emalią czerwoną, a także podobnie ukształtowanymi: wąską nóżką i pochewką. Opisywany wariant należy do rzadkich prowincjonalnorzymskich fibul emaliowanych, występujących w prowincjach nadreńskich. Reprezentuje on grupę równobocznych zapinek, charakteryzujących się różnymi, geometrycznymi formami kabłąka (K. Exner 1941, s. 56-59).

Generalnie fibule emaliowane są charakterystyczne dla zachodnich prowincji, zwłaszcza dla Galii i Germanii. Duże ich ilości występują też na obszarach Belgii i północnej Francji. W znaleziska emaliowanych zapinek bogata jest też dawna prowincja Pannonia, natomiast do dużo rzadszych należą okazy z Moraw, południa europejskiej części byłego Związku Radzieckiego, czy z Północy: z Gotlandii i dawnych Prus Wschodnich. Datowanie tych zapinek zamyka się w przedziale od ok. połowy II w. po Chr. do końca tegoż stulecia (K. Exner 1941, s. 57, 58-59, tabl. 10:1, s. 88-89; E. v. Patek 1942, s. 119, 123, tabl. XIV, 15, s. 292 (mapa); I. Peškař 1972, s. 97-99).

Porównując obszar występowania fibul emaliowanych z informacją o pochodzeniu kolekcji, można uznać za najbardziej prawdopodobną opinię, że egzemplarz z kolekcji mógł być przywieziony z obszarów Węgier, a więc z dawnej Pannonii.

Fibule zawiaskowe (*Hülsenspiralfibeln*)

Do dwóch brązowych fibul (tabl. II, g; III, c) z krótkimi ramionami poprzecznymi, o silnie wygiętym kabłąku i zgrubieniami umieszczonymi w pobliżu nóżki, nie znalazłem ścisłych analogii. Jednak ze względu krótsze ramiona poprzeczne, w formie cylindrycznej, najwłaściwsze wydaje się zaliczenie ich do zapinek typu *Hülsenspiralfibeln*, których największa ilość została znaleziona w warowniach Saalburg i Zugmantel. Część z tych form charakteryzuje się obecnością w dolnej partii kabłąka pierścieniowatych zgrubień, co przypomina jeden z dwóch egzemplarzy z kolekcji zielonogórskiej (tabl. III, c). *Hülsenspiralfibeln* są traktowane jako zapinki żołnierskie i występują w miejscach warownych górnogermańsko-reckiego limesu. Nieco odmienne, mniej liczne fibule tego typu są znane z Wielkiej Brytanii. Ponadto pojedyncze egzemplarze wystąpiły jeszcze w kilkunastu miejscowości niemieckich oraz po jednej w Austrii i Turcji. Z obszaru prowincji środkowodunajskich (Pannonia, Noricum) żadne egzemplarze nie są publikowane. Fibule z zawiaskami występowały pod koniec II i na początku III w. po Chr. (A. Böhme 1972, s. 23-24, 60, tabl. 13, 14).

Fibule o cebulowatej główce (*Zwiebelknopffibeln*)

W kolekcji znajdują się 3 fibule o cebulowatej główce (*Zwiebelknopffibeln*), zróżnicowane pod względem wielkości i typologicznym. Ta odmiana zapinek została umieszczona przez O. Almgrena w rozwiniętej VI grupie (typy 190 i 191 – 1923, tabl. VIII). Późniejsze opracowania, traktujące o fibulach z cebulowato zakończonymi ramionami i główce, zawierają bardziej rozbudowaną ich typologię (zob. Ph. M. Pröttel 1991, s. 341-372, tam wcześniejsza literatura). W stosunkowo nowej, modyfikującej wcześniejsze ustalenia, wersji typologii fibul, przygotowanej przez Pröttela, znajdujemy odpowiednie analogie do opisywanych w niniejszym artykule egzemplarzy.

Zapinka pierwsza (tabl. III, a) charakteryzuje się sześciokątną w przekroju ramą poprzeczną, zakończoną z obu stron facetowanymi główkami. Podobna główka zakańcza łukowaty kabłąk o przekroju trapezowatym, z podłużnym rowkiem, umieszczonym na górnej powierzchni i przecinającym nóżkę zdobioną po bokach różnokształtnymi wgłębieniami. Nóżka jest dość długa i ma kształt prostokątny. Opisane cechy pozwalają na zaliczenie tego egzemplarza do typu 1, a właściwie odmiany 1A (Ph. M. Pröttel 1991, s. 349-351, ryc. 1). Generalnie *Zwiebelknopffibeln* występują we wszystkich rzymskich prowincjach, a szczególnie w naddunajskich (E. v. Patek 1942, s. 147-148, przypis 10). Dobrze datowane monetami egzemplarze znane są z Pannonii oraz górnej Italii. Ich chronologię określa się na ok. 300 r. , czyli większość fibul datowanych jest na lata 280-320. Najstarsze egzemplarze tego typu produkowane były już od lat sześćdziesiątych III w. Wykonywano je ze szlachetnych metali, dopiero ok. 300 r. do masowej produkcji weszły zapinki brązowe (Ph. M. Pröttel 1991, s. 350, 352-353).

Druga fibula (tabl. II, h), o spłaszczonym, profilowanym na górnej krawędzi ramieniu poprzecznym, ma na jego końcach oraz przy kabłąku facetowane główki. Łukowato wygięty, trapezowaty w przekroju, kabłąk przechodzi w nóżkę o zarysie zbliżonym do prostokąta. Nóżka, krótsza od kabłąka, zdobiona jest motywami kreskowymi oraz dwoma geometrycznymi wgłębieniami na jej końcu. Obecność liniowego zdobienia pozwala na sklasyfikowanie tej fibuli jako odmiany A typu 2 (Ph. M. Pröttel 1991, s. 353-357). Zaliczone do odmiany 2A zapinki pochodzą z Pannonii, dolnej Germanii oraz Recji. Są one datowane w przybliżeniu na lata 300-340 i mają zbliżoną chronologię do wariantów B i C typu 2, natomiast wariant D jest nieco młodszy (Ph. M. Pröttel 1991, s. 354, 356-357).

Trzecia fibula, największa spośród 3 opisywanych *Zwiebelknopffibeln* (tabl. II, i), o ramieniu poprzecznym, w przekroju trapezowatym, jest zakończona kulistymi główkami. Podobna główka umieszczona jest na końcu łukowatego kabłąka o przekroju trapezowatym. Na jego górnej powierzchni znajduje się ornament w formie trójkątów. Nóżka jest stosunkowo długa, ozdobiona względnie głębokimi motywami, kształtem zbliżonymi do trapezu. Pochewka na obrzeżu ma ukośne, krótkie kreski. Fibula reprezentuje odmianę D typu 3/4 (Ph. M. Pröttel 1991, s. 359, 360, ryc. 4b). Fibule typu 3/4 były odlewane prawie wyłącznie z brązu. Czas ich występowania obejmuje okres pomiędzy 330 a ok. 400 r. (Ph. M. Pröttel 1991, s. 363-364).

Tak więc w sumie przedział chronologiczny, określony dla trzech zapinek typu *Zwiebelknopffibel*, obejmuje szeroki okres, począwszy od ok. 280/320 r. (typ 1A) do 330/400 r. (typ 3/4 D). Występują one przede wszystkim na terenach prowincji rzymskich, a poza granicami Imperium Rzymskiego spotykane są sporadycznie (Czechy, Morawy – I. Peškař 1972, s. 136).

Jak wynika z przeglądu informacji o rozprzestrzenieniu *Zwiebelknopffibeln* oraz z analizy tego typu znalezisk z kolekcji zielonogórskiej, obszar ich pierwotnego pochodzenia można próbować ograniczyć do prowincji naddunajskich, zwłaszcza że jeden z egzemplarzy (tabl. III, a) reprezentuje najstarszy typ I, znany z Pannonii i górnej Italii. Sporadyczne występowanie takich zapinek na ziemiach polskich, co wykazywał już O. Almgren (1923, s. 210), upoważnia do stwierdzenia, że istnieje bardzo małe prawdopodobieństwo znalezienia na tych terenach znajdujących się w tej kolekcji *Zwiebelknopffibeln*.

Pozostałe zapinki z kolekcji nie mają większego znaczenia dla naszych rozważań odnośnie ich pochodzenia i miejsca (lub miejsc) znalezienia, bowiem często powszechność ich występowania nie tylko w naddunajskich prowincjach, lecz także na obszarach środkowoeuropejskiego Barbaricum, wiążącego się m. in. z lokalną produkcją, uniemożliwia naukowe dociekania. Opieranie się jedynie na wtórnych informacjach, pochodzących od osoby rozprowadzającej je na rynku kolekcjonerskim, jest mało wiarygodne.

Zapinki typu 19 (O. Almgren 1923, tabl. I), do którego można zaliczyć jeden brązowy egzemplarz (tabl. I, a), traktowane przez O. Almgrena jako wyroby prowincjonalnorzymskie (1923, s. 107), występowały na początku wczesnego okresu rzymskiego. Obecnie ich chronologia jest zawężona do pierwszych 25 lat po Chr. (E. Ettlinger 1973, s. 29; T. Kolnik 1977, s. 147-149, ryc. 3; K. Godłowski 1994, s. 481).

Fibule IV grupy Almgrena, typu 68 i z trąbkowatą główką (1923, tabl. IV) należały do odmian charakterystycznych zarówno dla obszaru środkowego Dunaju, jak i terenów północnych. Fibule typu A.68 są charakterystyczne dla stadiów B_{1b} i B_{1c}, natomiast dla fazy B_{1c} wczesne formy zapinek trąbkowatych (K. Godłowski 1994, s. 481). W kolekcji zielonogórskiej znajdują się 3 brązowe egzemplarze zapinek A.68 (tabl. I, b-d) i jedna o trąbkowatej główce, wykonana ze srebra (tabl. I, f).

Trzy pozostałe okazy brązowe (tabl. I, e, g, h) zalicza się do późnych odmian fibul silnie profilowanych, odpowiadających typowi 84

(O. Almgren 1923, tabl. IV). Zapinek typu A.84 odkryto najwięcej w północnych partiach Pannonii. Można je spotkać też w Noricum, natomiast poza tymi terenami omawiane egzemplarze często są znajdowane na obszarach Dolnej Austrii, Słowacji i Moraw. Stosunkowo dużo występuje ich w Małopolsce zachodniej i w rejonie dolnego biegu Wisły. Na całym obszarze nadodrzańskim fibule A.84 znajdowane są bardzo sporadycznie. Ich chronologię umieszcza się w granicach stadium B_{2b} i fazy B_2/C_1 (T. Dąbrowska 1993-1994, s. 3-27).

Fibule z podwiniętą nóżką, o konstrukcji późnorzymskiej VI grupy Almgrena, zwłaszcza typów 158 i 159 (O. Almgren 1923, tabl. VII), zapewne reprezentowanych przez niekompletne egzemplarze z kolekcji zielonogórskiej, były bardzo popularne w wielu rejonach prowincji oraz na obszarach Barbaricum. A więc w przypadku brązowych egzemplarzy z kolekcji (tabl. II, b-f) nie jest możliwe jakiekolwiek zakreślenie obszaru ich odkrycia.

Pierścienie

Dużą grupę (18 sztuk) stanowią, zachowane w całości lub we fragmentach, pierścienie (tabl. V-VIII; fot. 4-10), z których tylko niektóre można próbować określić pod względem chronologicznym i rozprzestrzenienia. Pozostałe, nie zawierające żadnych znaków identyfikacyjnych (tabl. VI, e; VII; VIII, b), mogą pochodzić z późnych czasów starożytnych lub wczesnego średniowiecza, ale nie jest wykluczone, że niektóre egzemplarze mają późniejszą metrykę. W przypadku pozostałych pierścieni (tabl. V, a-d; VI, a-d; VIII, a, c) można było przypuszczalnie spodziewać się obecności podobnych okazów wśród licznych materiałów wykopaliskowych z obszarów naddunajskich. Wydaje się, że grupa 7 pierścieni (tabl. V, VI, a-c), z umieszczonymi na górnej płaszczyźnie motywami zwierzęcymi, reprezentującymi podobną, wgłębioną stylistykę, pochodzi z jednego stanowiska lub grupy stanowisk zlokalizowanych w jednym regionie.

Przeprowadzona w 2001 r. w bibliotekach Muzeum Archeologicznego w Szlezwiku i Uniwersytetu w Kilonii kwerenda umożliwiła mi przegląd podstawowej literatury dotyczącej opisywanej grupy znalezisk. Zapoznałem się ze znaczną ilością publikacji pierścieni, pochodzących przede wszystkim z obszarów Europy środkowo-południowej, zachodniej oraz północnej, a datowanych na okres rzymski (np. F. H. Marshall 1907; F. Henkel 1913; Ch. Beckmann 1965, s. 7-106; A. Krug 1975, s. 113-125; B. Deppert-Lippitz 1985; R. Laser 1985, s. 133-158; N. Ergün 1999, s. 713-725). Miałem też możliwość zapoznania się z publikacji samych gemm (A. Krug 1978, s. 476-503, tabl. 49-56; 1996, s. 159-218, tabl. 39-58). Z terenów Polski znanych jest niewiele pierścieni: stosunkowo więcej z obszarów kultury wielbarskiej (A. Gałęzowska 2000, s. 225-250) niż z przeworskiej (R. Jamka 1959, s. 38, ryc. 11c, d, s. 39, 42, ryc. 16s, s. 57, 59; B. Chomentowska, J. Michalski 1988, s. 196, ryc. 3, s. 197; J. Kolendo 1998, s. 39-45).

W trakcie wstępnego opracowywania kolekcji moją uwagę zwróciło 7 brązowych egzemplarzy charakteryzujących się wklęsłą ornamentyką górnej płaszczyzny, przedstawiającą w schematycznej formie różne zwierzęta (tabl. V, VI, a-c). Część obręczy w górnej partii jest profilowana. Trudno jest jednoznacznie zidentyfikować gatunki zwierząt, jednak przy wstępnych oględzinach można było stwierdzić, że niektóre z nich reprezentują faunę wodną, a więc najprawdopodobniej delfiny i rybę (tabl. V, d; fot. 4) oraz krewetkę (tabl. VI, b; fot. 7), a także nieokreślone zwierzę (tabl. V, c, fot. 6). Na jednym pierścieniu (tabl. V, a; fot. 5) umieszczone zostało w bardzo schematycznej formie zwierzę lądowe (koń?). Ponadto warto zwrócić uwagę na puncowaną ornamentykę na kolejnym pierścieniu z brązu (tabl. VI, d; fot. 8), a także na zachowane w jednym przypadku (tabl. VI, e) zielone, gładkie oczko (malachit?).

Niestety, przeprowadzając kwerendę w literaturze, traktującej o interesującej mnie problematyce, obejmującej tereny naddunajskich i zachodnich prowincji rzymskich, a także obszary Barbaricum, nie natrafiłem na żadne ścisłe analogie. Brak ich było również w dostępnych mi publikacjach ze wschodniej części basenu Morza Śródziemnego. Z profilowaniem górnych partii obręczy spotykamy się w przypadku tylko niektórych prowincjonalnorzymskich pierścieni datowanych ogólnie na okres rzymski (F. Henkel 1913, tabl. XL, nr 1019, 1022, 1027, XLIII, nr 1082). Niekiedy na pierścieniach występują motywy zwierzęce. Są to jednak bardziej realistyczne wyobrażenia zwierząt domowych i dzikich lądowych, a także wodnych, w tym przypadku reprezentowanych głównie przez ryby i delfiny. Różnorodne zestawienia przedstawień zwierzęcych, przeważnie na gemmach, publikuje B. Deppert-Lippitz (1985). Są to egzemplarze datowane mniej więcej na przełom er, I i III w. po Chr., a przedstawiają panterę, delfina, motyla, mrówkę, skorpiona lub krewetkę, orła, lwa i głowę konia (B. Deppert-Lippitz 1985, s. 26, nr 88, tabl. 37, nr 94, tabl. 39, s. 27, nr 96, tabl. 40, nr 101, tabl. 41, s. 28, nr 112, tabl. 45, s. 29, nr 117,

tabl. 46, nr 120, tabl. 47, s. 31, nr 133, tabl. 49). W innych publikacjach można zauważyć przedstawienia byka, lwa (A. Krug 1978, s. 493, nr 17, tabl. 51, s. 495, nr 22, tabl. 53), myszy, zająca, sowy, ryby, konika morskiego czy delfina (A. Krug 1996, s. 198-199, tabl. 43-44, s. 201, tabl. 47).

Przytoczone powyżej przykłady wyobrażeń zwierząt na pierścieniach pochodzą przeważnie z terenów prowincji nadreńskich i ich stylistyka nie wykazuje wyraźnych podobieństw do przedstawień na pierścieniach z kolekcji zielonogórskiej. Na dużo trudności przy szukaniu takich elementów zwierzęcych natrafiłem przy przeglądaniu literatury, traktującej o rzymskich prowincjach położonych wzdłuż Dunaju oraz o obszarach wschodniego rejonu basenu Morza Śródziemnego. Nieliczne przedstawienia zwierzęce to głowa byka z Regensburga (S. v. Schnurbein 1977, s. 176, tabl. 77:9, s. 219, tabl. 146:12), ptaka z Tiszadob (E. Istránovits 1993, s. 99, ryc. 7:10, s. 100), kota lub myszy wraz z foką? oraz lwa z Histrii (Em. Condurachi et col. 1957, s. 36, ryc. 19:1, 2, s. 53, ryc. 37:3), a także foki? z Noviodunum (I. Barnea, Bucur Mitrea i N. Anghelescu 1957, s. 170, ryc. 16:6). Wszystkie te naddunajskie znaleziska ogólnie datuje się na okres rzymski. Najmłodsze może być przedstawienie ptaka z Tiszadob (IV-V w.). Ponadto kilka pierścieni z bardzo schematycznym przedstawieniem zwierzęcia? pochodzi z późnorzymskiego cmentarzyska w Ságvár na Węgrzech (A. Sz. Burger 1966, s. 128, 224, ryc. 117).

Jak wspomniałem wyżej, schematyczność przedstawień zwierząt na pierścieniach z kolekcji zielonogórskiej utrudnia ich identyfikację. Możemy jedynie stwierdzić, że są to zwierzęta wodne (delfiny, krewetka?, ryby – tabl. V, b-d, VI, a-c) i lądowe (koń? – tabl. V, a). Brak też jest ścisłych analogii do tych pierścieni, więc problem ich identyfikacji należy pozostawić otwarty. Skłaniałbym się do zaliczenia pierścieni z grawerowanymi elementami do grupy rzymskich (późnorzymskich?) znalezisk. Prawdopodobnie są one lokalnym wytworem pochodzącym z jednej z naddunajskich prowincji.

Dwa pierścienie (tabl. VIII, a, c) charakteryzują się ornamentyką odmienną od przedstawionej wyżej. Pierwszy, ołowiany egzemplarz, o wąskiej obręczy, na górnej płaszczyźnie miał odciśnięty „jodełkowaty" otok, a w środku ornamentykę przypominającą symbol krzyża o podwójnych ramionach, pogrubionych na końcach. Jedna para ramion jest jakby rozdzielona linią z ukośnymi kreskami (tabl. VIII, a; fot. 9). Drugi pierścień, brązowy, o wąskiej obręczy, zdobionej u góry ornamentem „jodełkowym", ma ryty krzyż z rozszerzonymi na końcach ramionami. Wokół krzyża wykonany został żłobek (tabl. VIII, c; fot. 10).

Pierścienie te, z ornamentyką o symbolice chrześcijańskiej, wyraźnie różnią się od egzemplarzy opisywanych wyżej. Do brązowego pierścienia z krzyżem o pojedynczych ramionach wykazuje podobieństwo kilka egzemplarzy pochodzących z różnych stanowisk. Najstarsze znane mi znalezisko, to srebrny pierścień z wygrawerowanym prostym krzyżem greckim, z rozszerzonymi końcami, pochodzący z nieznanego stanowiska, a mający liczne bizantyjskie analogie z VI i VII w. (L. Wamser i G. Zahlhaas 1999, s. 221-222). Pierścień ten ma cienką obręcz, okrągłą w przekroju, i przylutowaną kolistą tarczkę z ornamentowaną górną płaszczyzną. Natomiast egzemplarz z kolekcji zielonogórskiej wykonany jest z jednego kawałka metalu i ma płaską, cienką obręcz oraz kolistą tarczkę. Forma tego pierścienia oraz ornamentyka przybliżają go bardziej do późniejszych, XIII/XIV-wiecznych tego typu znalezisk, znanych z terenu Węgier. Pierścień ze skarbu znalezionego w Nyáregyháza-Pusztapótharaszt, oprócz formy, ma bardzo zbliżoną ornamentykę, a więc, oprócz rowkowego otoku w środku krzyża, z rozszerzonymi na końcach ramionami, znajdują się przecinające się promienie. Egzemplarz ten może być datowany na drugą połowę XIII lub początek XIV w. (N. Parádi 1975, s. 148, 149, ryc. 17). Drugi pierścień, o podobnej ornamentyce, mający jedynie dłuższe promienie środkowe, pogrubione na końcach, najprawdopodobniej wykonany też jest z jednego kawałka metalu i zapewne ma płaską obręcz. Znaleziony został w Esztergom – Kőláb (Z. Lovag 1980, s. 227, ryc. 3:8, s. 228) i wraz z innymi zróżnicowanymi pierścieniami może pochodzić z pierwszej tercji XIII w. (Z. Lovag 1980, s. 221-238). Do ornamentyki ołowianego pierścienia z kolekcji zielonogórskiej (tabl. VIII, a) trudno jest doszukać się ścisłych analogii pośród różnych przedstawień krzyża (zob. N. Parádi 1975, s. 119-161; Z. Lovag 1980, s. 221-238).

Tak więc, określając chronologię i pochodzenie opisywanych tu pierścieni z krzyżami, skłonny jestem powiązać je ze znaleziskami późniejszymi, ogólnie datowanymi na XIII lub początek XIV w., a znalezionymi na terenie Węgier.

W przypadku pozostałych pierścieni nie ma żadnych przesłanek odnośnie ich chronologii czy rozprzestrzenienia. Najpewniej kolekcja pierścieni pochodzi z różnych stanowisk o zróżnicowanej chronologii i przynajmniej część z nich mogła być zrabowana przed laty z obiektów zlokalizowanych na terenie Węgier.

Sprzączki i okucia pasa

Sprzączki i elementy okuć pasa to 13 egzemplarzy zachowanych w całości lub fragmentarycznie. W tej grupie znalezisk wystąpiły całe sprzączki z kolcem lub bez kolca (tabl. III, d-h, j, k), fragment ramy (tabl. III, i) oraz sam kolec (tabl. III, l), a także okucia nitowane do pasa (tabl. III, ł-n) albo nasadzane na pas (tabl. III, o). Część z tych przedmiotów została poddana krótkiej analizie typologiczno-chronologicznej, z uwzględnieniem możliwości ustalenia ich obszaru rozprzestrzenienia.

Zasadniczo brak jest większości odmian sprzączek z kolekcji na obszarze środkowoeuropejskiego Barbaricum (por. R. Madyda-Legutko 1986). Jedynie forma półkolista (typ AD1 – tabl. III, d) bardzo licznie występuje na obszarze pomiędzy Łabą a wschodnim dorzeczem Wisły. Na Południu, nad środkowym Dunajem zlokalizowana została grupa tego typu elementów pasa, datowanych głównie na fazy B_{2a}-B_{2b} okresu rzymskiego (R. Madyda-Legutko 1986, tabl. 7, mapa 16, tabela 1).

W zespole znajdują się 2 formy czworokątne (tabl. III, e, g), z których jedna, trapezowata, może nawiązywać do sprzączek typu AG10, na obszarze Barbaricum reprezentowanych przez egzemplarz z Południa, datowany na połowę fazy C_2 do połowy D (Kostelec na Hané – R. Madyda-Legutko 1986, tabl. 13, mapa 32, tabela 3). Sprzączki o trapezowatej ramie znane są z węgierskich stanowisk: Mindszent i Dévényujfaln (Nová Devinská Veš) (N. Fetich 1937, tabl. IV, g, CXVI, 6), Alattyán (I. Kovrig 1963, tabl. XIV, 32), a także ze słowackich: Žitavska Tôn (V. Budinský-Krička 1956, s. 115, tabl. XXII, 2), Želovce (J. Szentpéteri 1985, s. 88, ryc. 3, s. 90, ryc. 4). Kojarzone są one z okresem awarskim, podobnie jak typ sprzączek reprezentowanych przez jeden egzemplarz o profilowanej ramie, pogrubionej z przodu i zakończonej z tyłu dwoma wypustkami (tabl. III, h). Egzemplarze o podobnej formie wystąpiły na Węgrzech, m. in. w Alattyán (I. Kovrig 1963, tabl. II, 49) oraz na Słowacji, w Želovcach (J. Szentpéteri 1985, s. 90, ryc. 4, s. 96, ryc. 6). Okres awarski trwał na obszarze Węgier od trzeciej tercji VI do końca IX w.

Wśród sprzączek warto zwrócić uwagę na jeszcze jeden egzemplarz, charakteryzujący się łukowatym kabłąkiem, z wystającą partią szczytową i obecnością środkowego trzpienia na kolec. Nie jest to sprzączka do pasa, tylko element spinający rzemienie przy pysku konia. Okaz z kolekcji reprezentuje typ sprzączek lirowatych. Należy on do typu A wg L. Révésza (1987, s. 270, 271, ryc. 6:1, 2) czyli najczęściej nie zdobionych, o kolistym lub eliptycznym przekroju i jajowatej

ramie. Do tego typu sprzączek lirowatych, jak również odmian B i C, znajduje się liczne analogie na znacznych obszarach Europy, a więc m. in. na terenach Rosji i Ukrainy (obszary nadwołżańsko-naddnieprzańskie), Rumunii, Węgier i Polski (L. Révész 1987, s. 257-285). W tej sytuacji pochodzenie interesującego nas egzemplarza może być trudne do ustalenia. Z. Hołowińska, autorka opracowania polskich znalezisk sprzączek lirowatych, zalicza je do importów, datując na okres pomiędzy X a XII w. (Z. Hołowińska 1963, s. 385-393). Typ A, wydzielony przez L. Révésza, ma zawężoną chronologię do X-XI w. (L. Révész 1987, s. 270). Trudno jest więc ustalić, na jakim obszarze została znaleziona sprzączka lirowata, obecnie znajdująca się w zielonogórskiej kolekcji. Stosunkowo mała ilość tego rodzaju zabytków, znaleziona na terenach Czech i Słowacji w porównaniu ze znaleziskami węgierskimi czy polskimi, pozwala jedynie na przedstawienie jednego z wariantów, według którego sprzączkę tę przywieziono przed kilku laty z terenów naddunajskich wraz z innymi elementami kolekcji.

Zawieszki „fallusowate" (*Phallusanhänger*)

Dwa podobne, brązowe przedmioty (tabl. IV, a, c – jeden zachowany fragmentarycznie), to płaskie zawieszki tzw. fallusowate, w formie serca, zakończonego bocznymi skrzydełkami i wydłużonym guzkiem. Egzemplarze te zaopatrzone były w uszka.

Tego typu przedmioty są uznawane za jeden z elementów wyposażenia rzymskich jednostek wojskowych, wchodzący w skład uprzęży końskiej. Opisywany typ reprezentuje zawieszki, sklasyfikowane przez J. Oldensteina pod nr 265 (1977, tabl. 34). Zawieszki „fallusowate", o wydłużonych, zróżnicowanych formach sercowatych (J. Oldenstein 1977, tabl. 34, nr 260-267), przypominających stylizowanego fallusa, rozpowszechnione były na całym obszarze Imperium Rzymskiego, a znalezione zostały na Zachodzie w Moguncji, (np. Zugmantel, Novaesium), na terenach naddunajskich (m. in. Carnuntum, Lauriacum), a nawet na Wschodzie, nad Eufratem (Dura Europos). Dalsze egzemplarze zawieszek znalezione zostały na terenie Anglii. Do zawieszek z kolekcji zielonogórskiej najbardziej zbliżony jest pod względem formy egzemplarz ze Stuttgartu – Bad Cannstatt (J. Oldenstein 1977, s. 137-138, 248, tabl. 34, nr 260-267). Tego typu zawieszka znaleziona też została w Prosmykách w Czechach (B.Svoboda 1965, s. 67, ryc. 23:1).

Na podstawie dość dobrze datowanych egzemplarzy istnieje możliwość ustalenia czasu występowania zawieszek „fallusowatych". Były one w użyciu przede wszystkim w pierwszej połowie III w. po Chr., jednak wiadomo, że wraz z przynależnymi do nich okuciami występowały już w drugiej połowie II w., a spotykane były jeszcze w drugiej połowie III w. (J. Oldenstein 1977, s. 138-139).

Opisywane zawieszki były wytworem rzymskim, ściśle związanym z jednostkami wojskowymi, stacjonującymi wzdłuż limesu. Prawie wszystkie egzemplarze, na które natrafiłem w literaturze, pochodzą z tego obszaru, a tylko jeden znaleziony został na terenie Czech, a więc już poza granicami imperium. Mało jest prawdopodobne, aby znaleziska z zielonogórskiej kolekcji pochodziły z jakiegoś polskiego stanowiska archeologicznego. Jest natomiast bardzo prawdopodobne, że natrafiono na nie na terenie jednej z naddunajskich, nadlimesowych warowni lub nekropoli, zlokalizowanych gdzieś na obszarze dzisiejszych Węgier.

Jak wykazała powyższa analiza znalezisk z kolekcji zielonogórskiej, cały zbiór to zróżnicowany pod wieloma względami zestaw zupełnie przypadkowych zabytków, w przeszłości zapewne kilkakrotnie pojawiających się na polskim rynku kolekcjonerskim. Ich pochodzenie jest bardzo trudne do ustalenia. Różnorodność form (fibule, pierścienie, sprzączki, okucie, zawieszki) i ich rozpiętość chronologiczna (od I do ok. XIV w.), a także znaczne rozprzestrzenienie, głównie na obszarach rzymskich prowincji naddunajskich i zachodnioeuropejskich, utrudniły próby skojarzenia tych znalezisk z konkretnymi obszarami. Jednak pewna ilość zabytków o proweniencji prowincjonalnorzymskiej, a więc nie spotykanych, albo bardzo rzadko występujących na terenach położonych na północ od limesu (w tym polskich), świadczy o południowym pochodzeniu przynajmniej części kolekcji. Odnosi się to zarówno do znalezisk z okresu rzymskiego (np. *Kniefibeln, Zwiebelkopffibeln)*, jak i do mniej licznych, średniowiecznych (pierścienie ze znakiem krzyża). Z Południa pochodzą też najpewniej monety późnorzymskie, które na terenach polskich spotykane są dość rzadko. Oczywiście w przypadku monet nie jest możliwa żadna lokalizacja miejsc ich odkrycia.

Zabytki z kolekcji zielonogórskiej, to – jak mniemam – jedno z wielu znalezisk, wykopanych m. in. „gdzieś na Południu" i obecnie będących przedmiotem wymiany i handlu na rynku kolekcjonerskim.

Wyrażając bezradność wobec takich praktyk i niemożność powstrzymania handlu znaleziskami archeologicznymi i numizmatycznymi, wydaje mi się celowym rejestrowanie już istniejących kolekcji i w miarę możliwości naukowe ich opracowanie. Jest to jedyna szansa na zachowanie informacji o zasobach tych kolekcji i publikację niekiedy bardzo interesujących i wartościowych pod względem naukowo-historycznym znalezisk, całkowicie już pozbawionych kontekstu archeologicznego.

Wykaz cytowanej literatury

Almgren O.
1923 *Studien über Nordeuropäische Fibelformen der ersten nachchristlichen Jahrhunderte mit Berücksichtigung der provinzialrömischen und südrussischen Formen*, Leipzig.

Andersson K.
1985 *Intellektuell import eller romersk dona?*, „TOR", t. 20 (1983-1985), Uppsala, s. 107-154.

Barnea I., Bucur Mitrea i Anghelescu N.
1957 *Săpăturile de salvare de la Noviodunum*, „Materiale si cercetări arheologice", t. 4, s. 155-174.

Beckmann Ch.
1969 *Metallfingerringe der römischen Kaiserzeit im freien Germanien*, „Saalburg Jahrbuch", t. 26, Berlin-New York, s. 7-106.

Böhme A.
1972 *Die Fibeln der Kastelle Saalburg und Zugmantel*, „Saalburg Jahrbuch", t. 29, Berlin-New York, s. 5-112.

Böhme-Schönberger A.
1994 *Römische Kaiserzeit im Provinzialrömischen Gebiet und Beziehungen zur Germania magna*, (w:) „Reallexikon der Germanischen Altertumskunde", t. 8, z. 5/6, Berlin-New York, s. 511-523.

Budinský-Krička V.
1956 *Pohrebisko z neskorej doby avarskej v. Žitavskej Tôni na Slovensku*, „Slovenská Archeológia", t. 4,cz. 1, s. 5-131.

Burger A. Sz.
1966 *The late roman cemetery at Ságvár*, „Acta Archaeologica Academiae Scientiarum Hungaricae", t. 18, Budapest, s. 99-234.

Carnap-Bornheim C. v. i Salač V.
1994 *Eine norisch-pannonische Flügelfibel aus Lovosice (Bez. Litoměřice, NW-Böhmen)*, (w:) *Festschrift für Otto-Herman Frey zum 65. Geburtstag*, „Marburger Studien zur Vor- und Frühgeschichte", t. 16, Marburg, s. 125-137.

Chomentowska B., Michalski J.
1988 *Grób szkieletowy z cmentarzyska rzymskiego w Zawadzie, gm. Połaniec, woj. Tarnobrzeg*, „Sprawozdania Archeologiczne", t. 39 (1987), s. 193-200.

Condurachi Em. et col.
1957 *Şantierul arheologic Histria*, „Materiale ţi cercetŕri arheologice", t. 4, s. 9-101.

Dąbrowska T.
1993-1994 *Późne odmiany fibul silnie profilowanych w Polsce*, „Wiadomości Archeologiczne", t. 53, z. 1, s. 3-34.

Deppert-Lippitz B.
1985 *Goldschmuck der Römerzeit im Römisch-Germanischen Zentralmuseum*, Bonn.

Ergün N.
1999 *Der Ring als Statussymbol*, „Kölner Jahrbuch", t. 32, Berlin, s. 713-725.

Ettlinger E.
1973 *Die römischen Fibeln in der Schweiz*, Bern.

Exner K.
1941 *Die provinzialrömischen Emailfibeln der Rheinlande*, „Bericht der Römisch-Germanischen Kommission", t. 29 (1939), Berlin, s. 31-121.

Fettich N.
1937 *Die Metallkunst der Landnehmenden Ungarn*, Budapest.

Gałęzowska A.
2000 *Złoty pierścień z Mgowa, gm. Płużnica, byłe woj. Toruńskie*, „Wielkopolskie Sprawozdania Archeologiczne", t. 5, s. 225-250.

Garbsch J.
1974 *Ein Flügelfibelfragment vom Lorenzberg bei Epfach*, (w:) *Studien zur Vor- und Frühgeschichtlichen Archäologie, Festschrift für Joachim Werner zum 65. Geburtstag, t. I*, München, s. 163-183.

Godłowski K.
1994 *Vorrömische Eisenzeit und Römische Kaiserzeit im östlichen Mitteleuropa und in Osteuropa*, (w:) „Reallexikon der Germanischen Altertumskunde", t. 8, z. 5/6, Berlin-New York, s. 478-496.

Henkel F.
1913 *Die römischen Fingerringe der Rheinlande und der benachbarten Gebiete*, Berlin.

Hołowińska Z.
1963 *Uwagi o typologii i chronologii wczesnośredniowiecznych sprzączek lirowatych na podstawie okazów znalezionych w Polsce*, „Archeologia Polski", t. 8, z. 2, s. 385-394.

Istvánovits E.
1993 *Das Gräberfeld aus dem 4-5. Jahrhundert von Tiszadob-Sziget*, „Acta Archaeologica Academiae Scientiarum Hungaricae", t. 45, Budapest, s. 91-146.

Jamka R.
1959 *Cmentarzysko z okresu rzymskiego w Starachowicach*, „Przegląd Archeologiczny", t. 11, s. 32-61.

Kocztur É. V.
1991 *Kora császárkori temető Solymáron*, „Studia Comitatensia", Szentendre, s. 171-216.

Kolendo J.
1998 *Złoty pierścień rzymski z imieniem właściciela z miejscowości Biały Kościół, woj. Krakowskie*, (w:) *Świat antyczny i barbarzyńcy. Teksty, zabytki, refleksja nad przeszłością*, t. II, Warszawa, s. 39-45.

Kolnik T.
1977 *Anfänge der germanischen Besiedlung in der Südwest-Slowakei und des Regnum Vanniarum*, (w:) *Symposium Ausklang der Latčne-Zivilisation und Anfänge der germanischen Besiedlung im mittleren Donaugebiet*, Bratislava, s. 143-171.

Kovrig I.
1963 *Das awarenzeitliche Gräberfeld von Alattyán*, Budapest.

Krug A.
1975 *Römische Gemmen und Fingerringe im Museum für Vor- und Frühgeschichte Frankfurt a. M.*, „Germania", t. 53, Berlin, s. 113-125.

1978 *Römische Fundgemmen*, „Germania", t. 56, cz. 2, Mainz am Rhein, s. 476-503.

1996 *Römische Gemmen im Rheinischen Landesmuseum Trier*, „Bericht der Römisch-Germanischen Kommission", t. 76 (1995), Mainz am Rhein, s. 159-218, tabl. 39-58.

Laser R.
1985 *Die römischen Fingerringe und Gemmen auf dem Gebiet der DDR*, „Arbeits- und Forschungsberichte zur Sächsischen Bodendenkmalpflege", t. 29, Berlin, s. 133-158.

Lovag Z.
1980 *Árpád – kori pecsétgyűrűk. I*, „Folia Archaeologica", t. 31, Budapest, s. 221-238.

Marshall F. H.
1907 *Catalogue of the finger rings, Greek, Etruscan and Roman in Departments of Antiquities, British Museum* (reprint 1968).

Michelbertas M.
1992 *Die Kontakte zwischen den Donaugebieten und Litauen in der römischen Kaiserzeit und der frühen Völkerwanderungszeit*, (w:) *Probleme der relativen und absoluten Chronologie ab Latčnezeit bis zum Frühmittelalter, Materialien des III. Internationalen Symposiums: Grundprobleme der frühgeschichtlichen Entwicklung im nördlichen Mitteldonaugebiet, Kraków-Karniowice 3.-7. Dezember 1990, s. 279-284.*

Motyková-Šneidrová
1965 *Zur Chronologie der ältesten römischen Kaiserzeit in Böhmen*, „Berliner Jahrbuch für Vor- und Frühgeschichte", t. 5.

Nowakowski W.
1983 *Rzymskie importy przemysłowe na terytorium zachodniobałtyjskiego kręgu kulturowego*, „Przegląd Archeologiczny" t. 34, s. 63-106.
Oldenstein J.
1977 *Zur Ausrüstung römischer Auxiliareinheiten. Studien zu Beschlägen und Zierat an der Ausrüstung der römischen Auxiliareinheiten des obergermanisch-raerischen Limesgebietes aus dem zweiten und dritten Jahrhundert n. Chr.*, „Bericht der Dömisch-Germanischen Kommission", t. 57 (1976), Mainz am Rhein, s. 49-284, tabl. 9-90.
Parádi N.
1975 *Pénzekkel keltezett XIII. Századi ékszerek. A Nyáregyháza – Pusztapótharaszti kincslelet*, „Folia Archaeologica", t. 26, Budapest, s. 119-161.
Patek E. v.
1942 *Verbreitung und Herkunft der römischen Fibeltypen in Pannonien*, „Dissertationes Pannonicae", ser. II, nr 9, Budapest.
Peškař I.
1972 *Fibeln der römischen Kaiserzeit in Mähren*, Praha.
Pieta K.
1982 *Die Púchov-Kultur*, Nitra.
Pröttel Ph. M.
1991 *Zur Chronologie der Zwiebelknopffibeln*, „Jahrbuch des Römisch-Germanischen Zentralmuseums Mainz", R. 35 (1988), cz. 1, Mainz, s. 347-372.
Révész L.
1987 *Lyraförmige Schnallen in dem Karpatenbecken*, „Acta Archaeologica Academiae Scientiarum Hungaricae", t. 39, Budapest, s. 257-285.
Schnurbein S. v.
1977 *Das römische Gräberfeld von Regensburg*, „Materialhefte zur Bayerischen Vorgeschichte", Reihe A – Fundinventare und Ausgrabungsbefunde, t. 31, Kallmünz/Opf.
Svoboda B.
1965 *Čechy v době stěhování národů*, „Monumenta Archaeologica", t. 13, Praha.
Szentpéteri J.
1985 *Gesellschaftliche Gliederung des awarenzeitlichen Gemeinen Volkes von Želovce. I*, „Acta Archaeologica Academiae Scientiarum Hungaricae", t. 37, Budapest, s. 79-110.
Wamser L. I Zahlhaas G. (wyd.)
1999 *Rom und Byzanz. Archäologische Kostbarkeiten aus Bayern*, München.

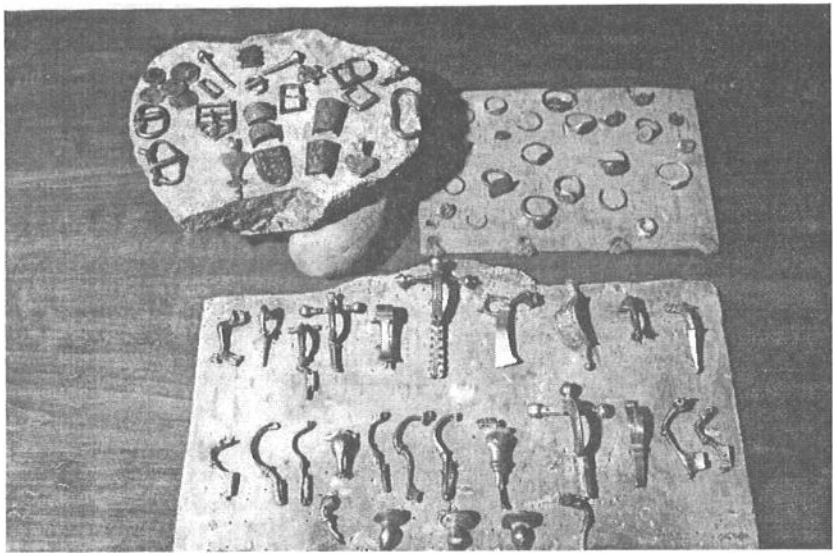

Fot. 1. Kolekcja zielonogórska – całość sfotografowana u właściciela

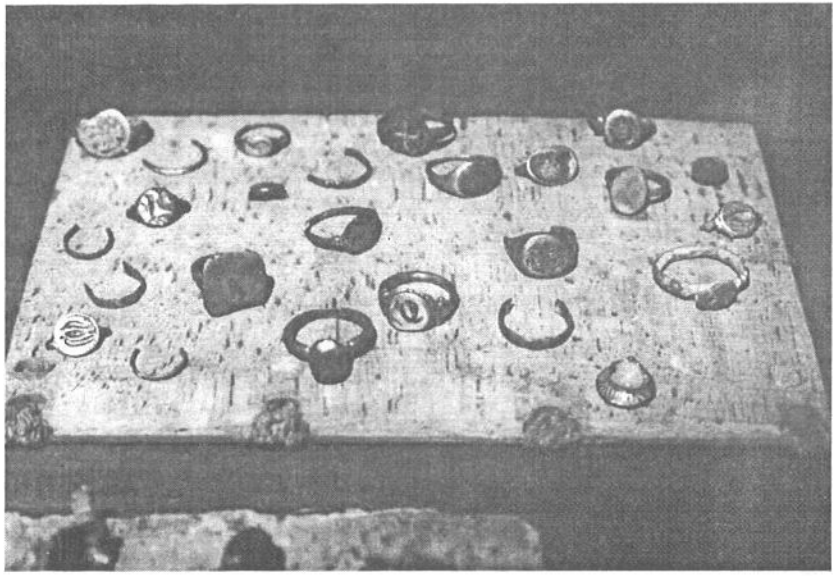

Fot. 2. Fragment kolekcji: pierścienie

Fot. 3. Fragment kolekcji: sprzączki okucia, zawieszki, szpile i monety

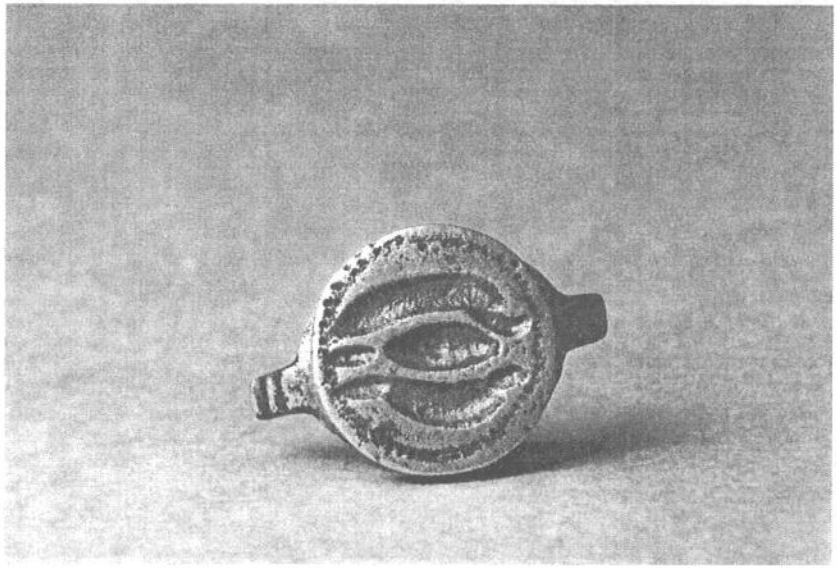

Fot. 4. Brązowy pierścień z motywami zwierzęcymi (delfiny, ryba?)

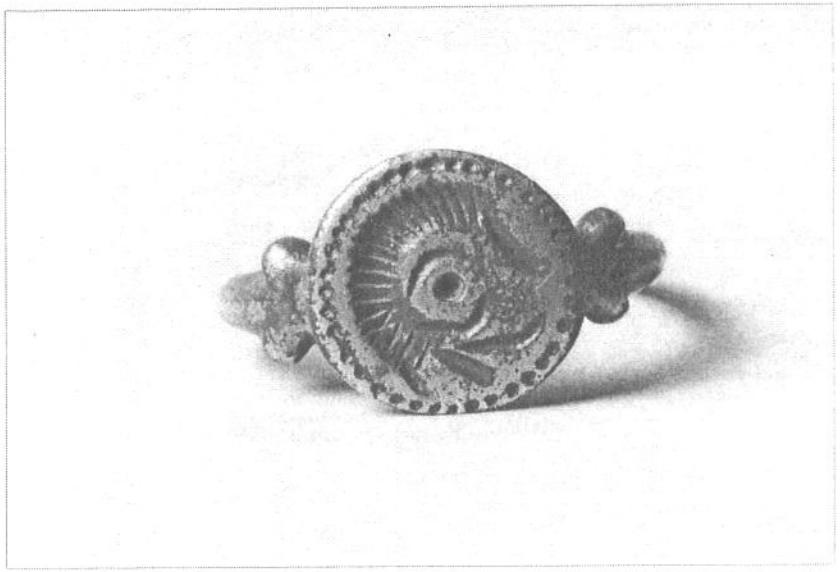

Fot. 5. Brązowy pierścień z motywem zwierzęcym (koń?)

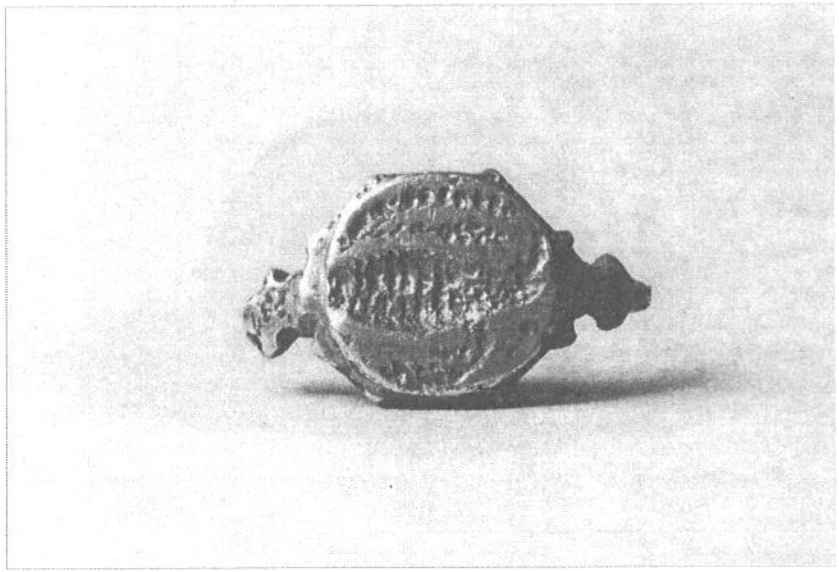

Fot. 6. Brązowy pierścień z motywem zwierzęcym i roślinnym (kłos?)

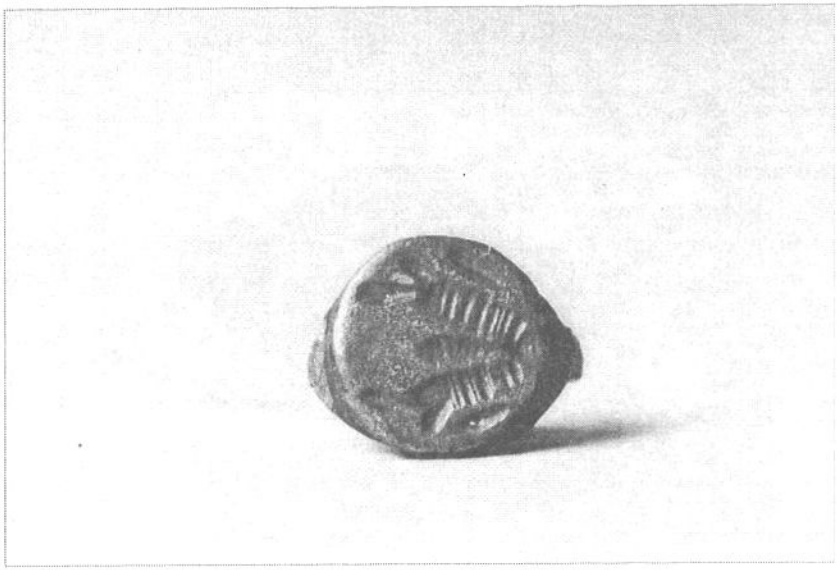

Fot. 7. Brązowy pierścień z motywem zwierzęcym (krewetka?)

Fot. 8. Brązowy pierścień z motywem „puncowanym"

Fot. 9. Ołowiany pierścień z symbolem krzyża i „jodełkowa tym" otokiem

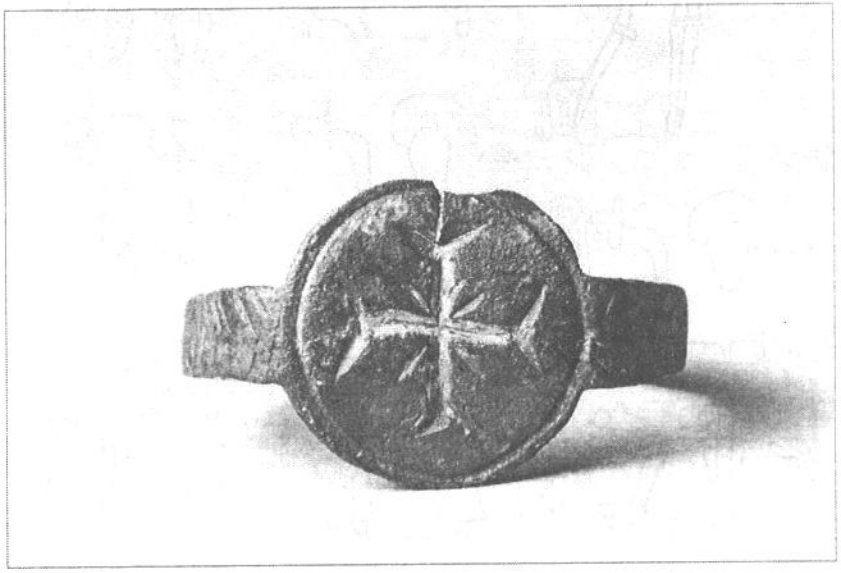

Fot. 10. Brązowy pierścień z symbolem krzyża i żłobkowanym otokiem

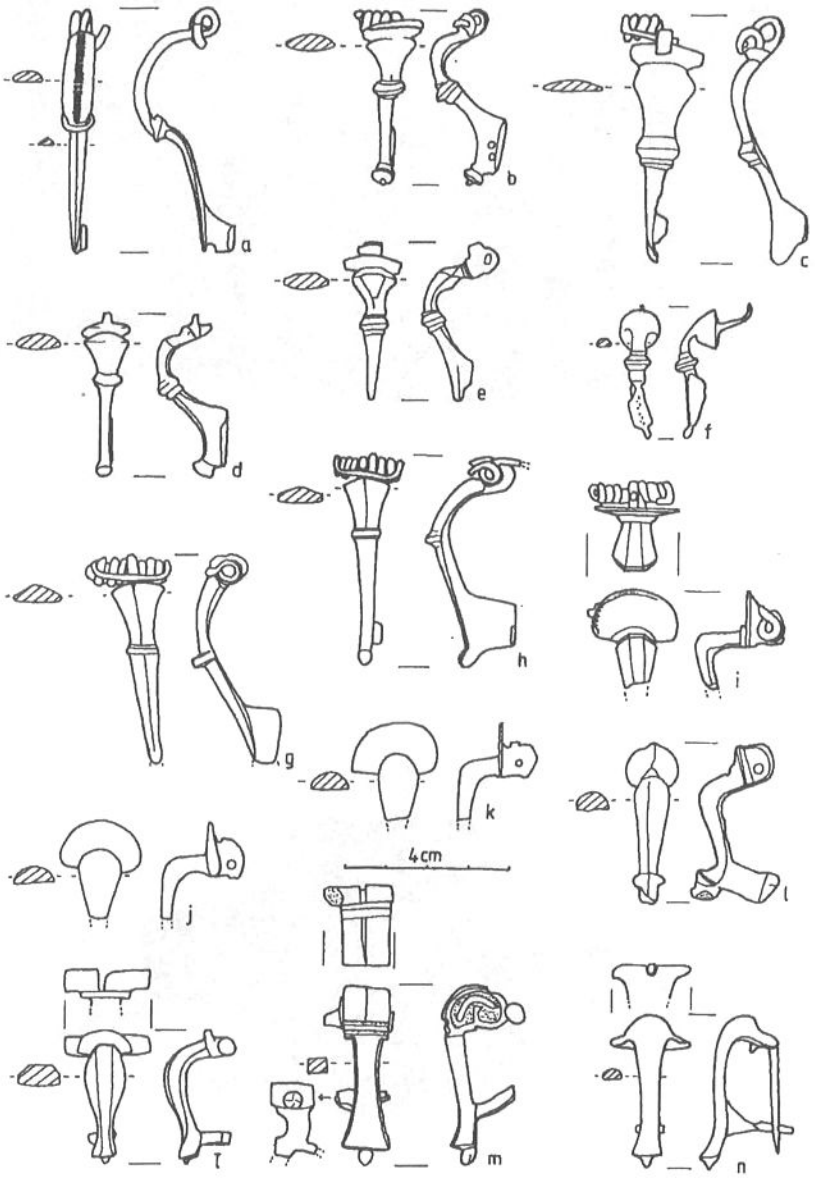

Tabl. I. Fibule brązowe (a-e, g-n) i srebrna (f)

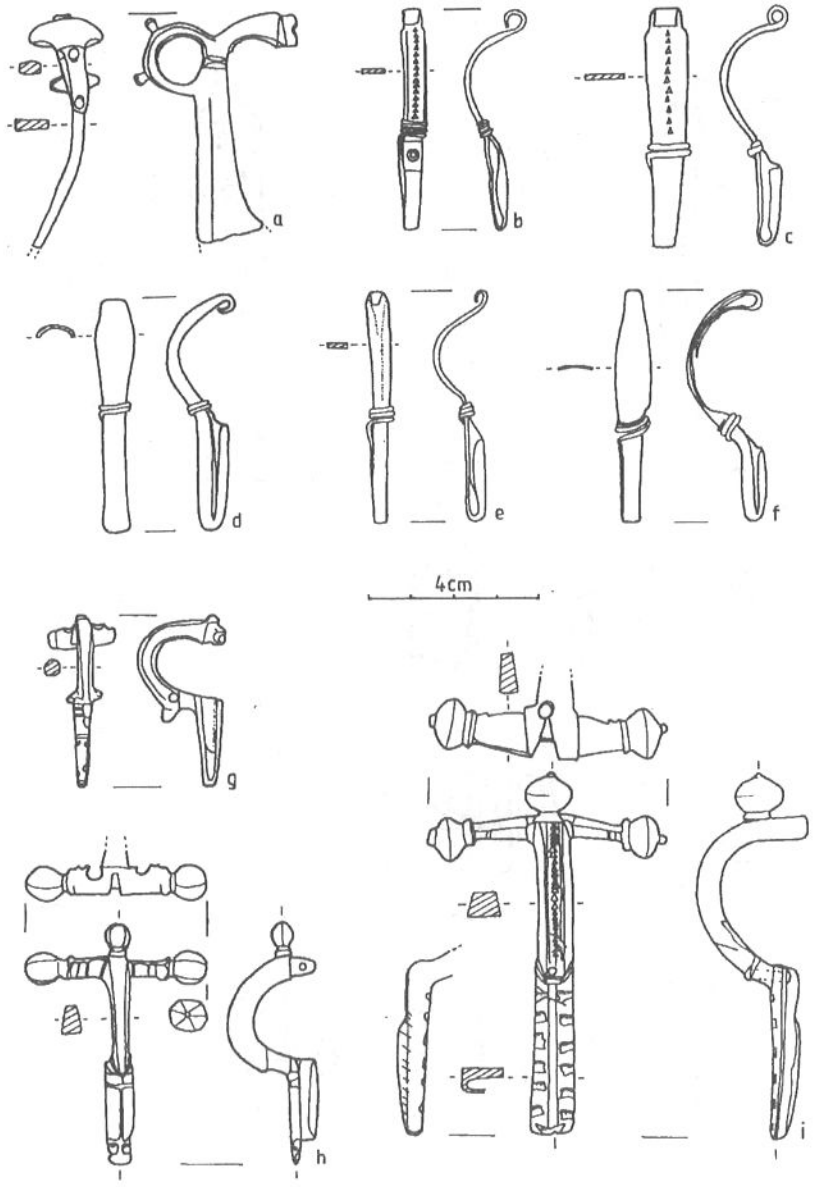

Tabl. II. Fibule brązowe

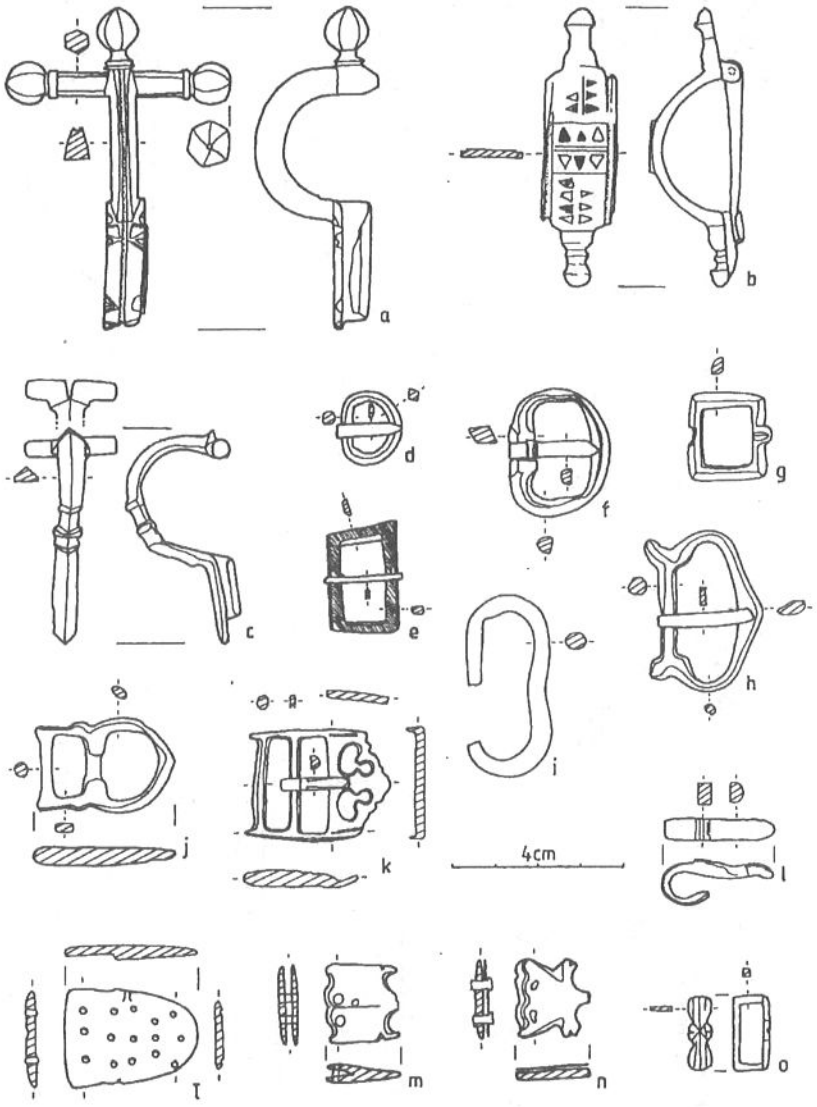

Tabl. III. Brązowe fibule (a-c), sprzączki i inne elementy okuć pasa (d-o)

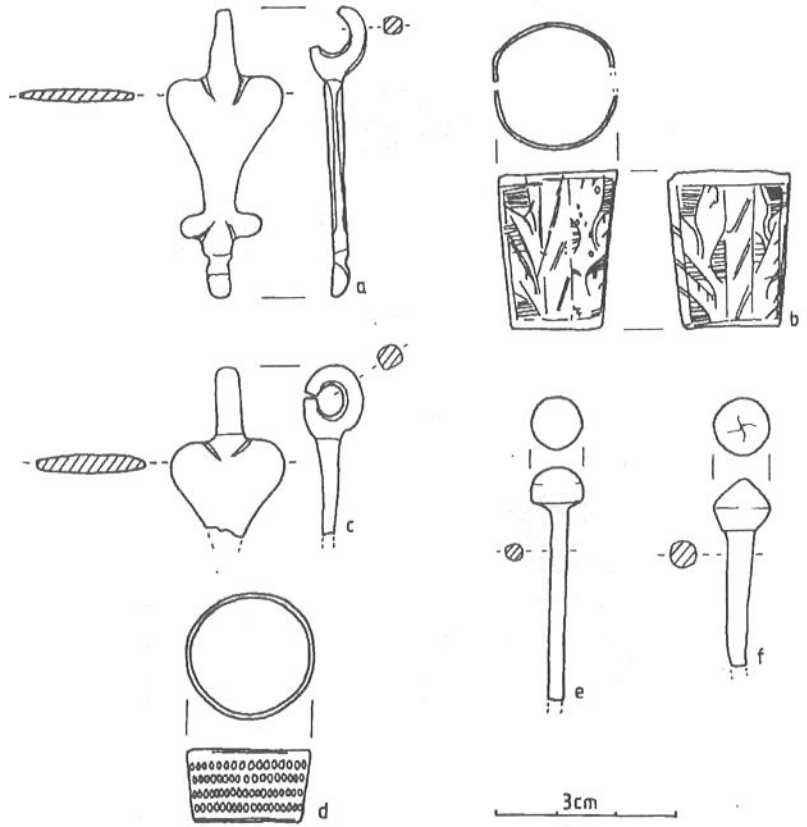

Tabl. IV. Brązowe zawieszki „fallusowate" (a, c), tulejki (b, d) i szpile (e, f)

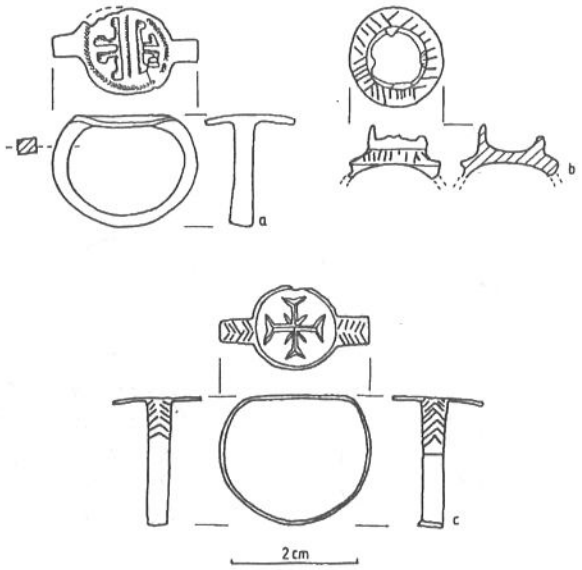

Tabl. V. Brązowe pierścienie

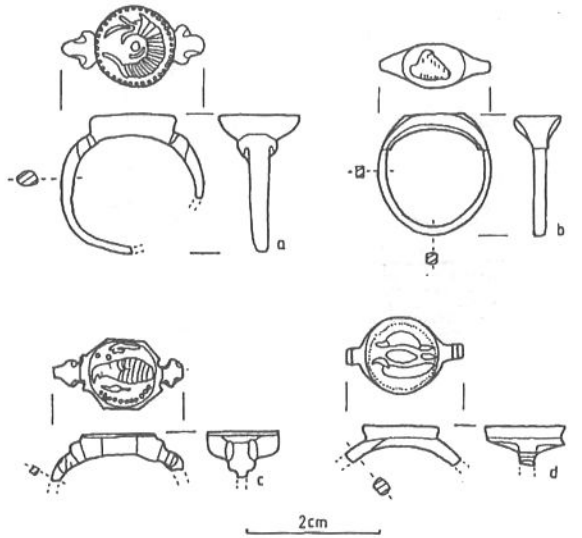

Tabl. VI. Brązowe pierścienie

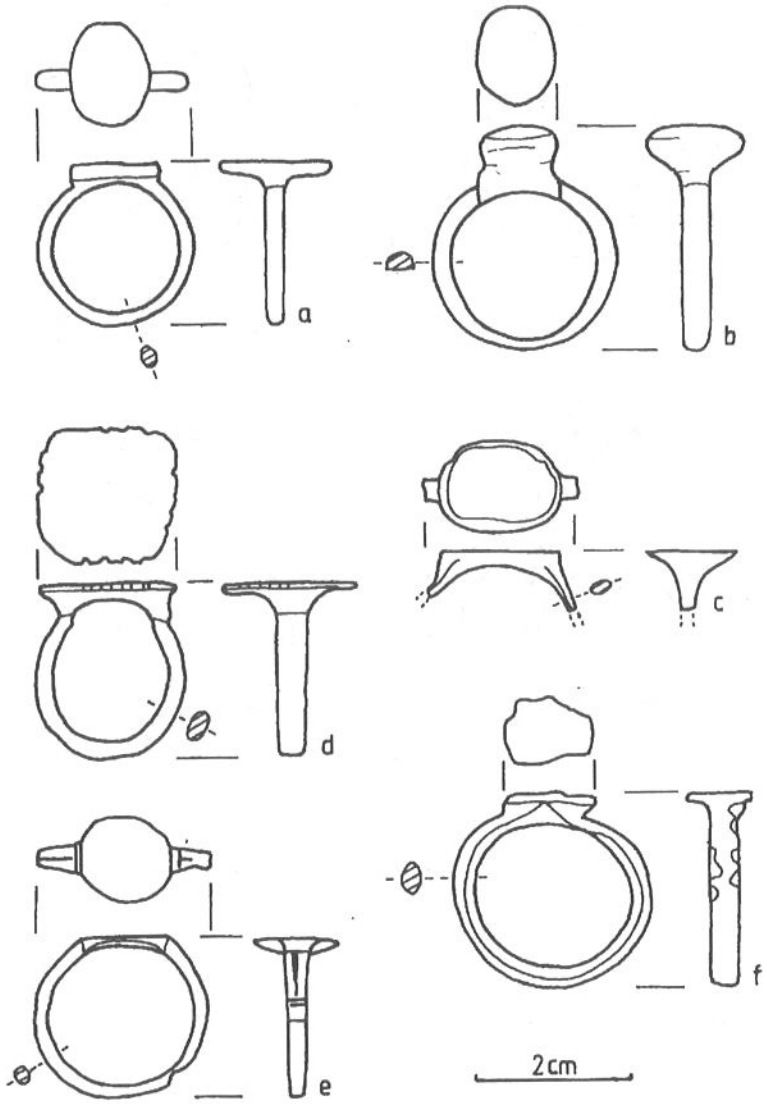

Tabl. VII. Pierścienie brązowe (a-d), żelazny (e) i ołowiany (f)

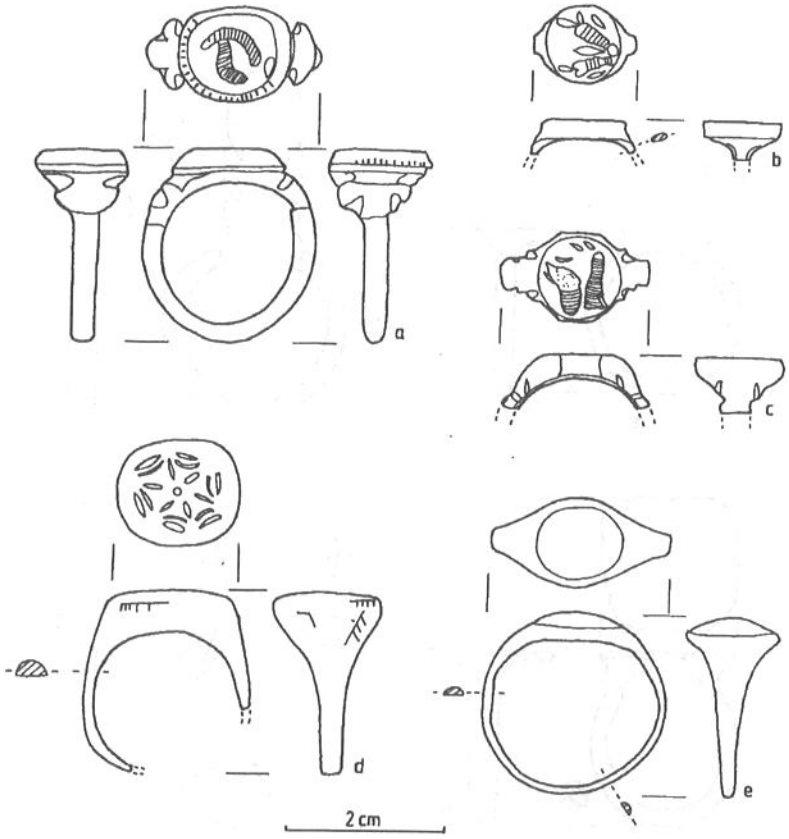

Tabl. VIII. Pierścienie: ołowiany (a) i brązowe (b, c)

Wszystkie fotografie i ryciny autora.

Muzeum Ziemi Lubuskiej
w Zielonej Górze

STUDIA
ZIELONOGÓRSKIE

pod redakcją
Andrzeja Toczewskiego

Tom IX

Zielona Góra 2003